Honeywell

COMBISAFE®

8100 SkyReach Anchor

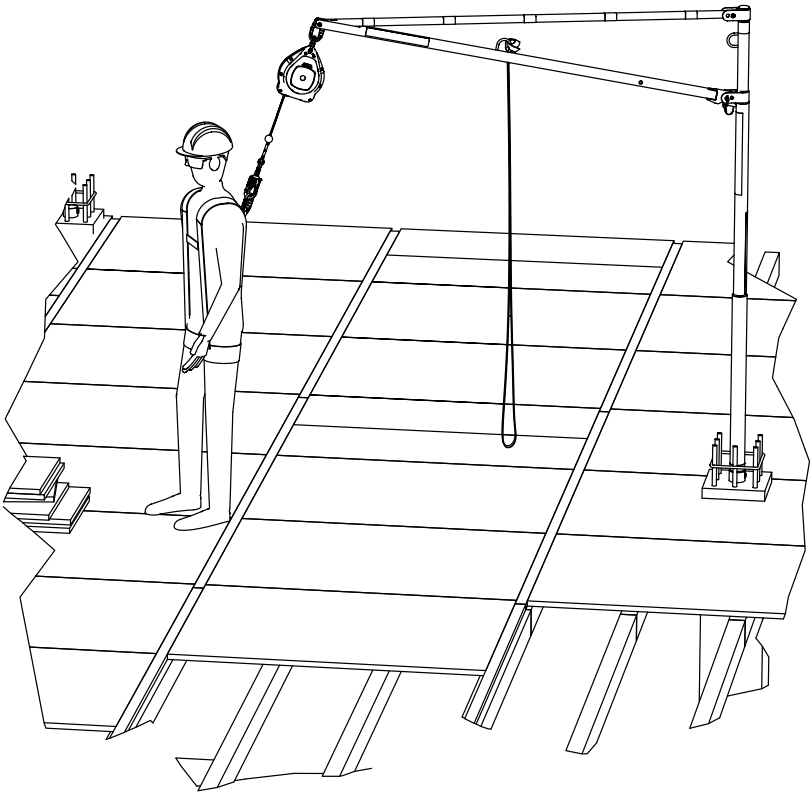

ISTRUZIONI PER L'UTENTE

CE 0158 - EN 795:2012-B

INDICE

Generalità 3
Guida rapida 4
Istruzioni di sicurezza 5
Dati tecnici 9
SkyReach Anchor 9
Attrezzature di protezione individuale anticaduta 12
Accessori 14
Elementi opzionali 18
Installazione dell'accessorio 20
Installazione del tubo gettato in opera 20
Installazione del morsetto per flangia in acciaio 24
Assemblaggio 29
Installazione a mano 29
Installazione con una gru 32
Smantellamento 36
Procedura di lavoro 37
Modifica del punto di ancoraggio 42
Manutenzione 43
Controllo di sicurezza prima dell'utilizzo iniziale 43
Pulizia 45
Conservazione 45
Riciclaggio 45

© Combisafe International AB
UI 8100-IT-2027.
Soggetto a modifiche.

Generalità

SkyReach Anchor è un prodotto che è stato progettato per prevenire le cadute da altezze, principalmente durante tutte le attività associate al rivestimento per le operazioni di cassaforma orizzontale. Assieme ad accessori specifici e ad attrezzature di protezione individuale anticaduta (Personal Fall Protection Equipment, PFPE) certificate, creerà un sistema personale per la protezione dalle cadute in grado di contribuire alla sicurezza sul luogo di lavoro.
SkyReach Anchor è anche compatibile per l'utilizzo col sistema di carico COMBISAFE MkII, che consente di caricare e scaricare veicoli pianalati in maniera sicura.
SkyReach Anchor è alto 3,1 metri e il braccio di ancoraggio è lungo 2 metri, il che consente al sistema di coprire un raggio di lavoro fino a 8,5 metri e dà accesso a un'area di quasi 230 m^2 se utilizzato assieme a un blocco di arresto anticaduta retrattile Falcon da 6,2 m. Grazie alla progettazione leggera dello SkyReach Anchor, questo può essere manovrato e installato da una sola persona e può anche essere spostato con una gru se lo si preferisce.
SkyReach Anchor è testato per soddisfare lo standard EN 795:2012 Tipo B, ed è certificato CE da DEKRA Testing and Certification GmbH, Dinnendahlstraße 9, 44809 Bochum, Germania, con n. di identificazione 0158.
Leggere attentamente queste istruzioni per l'utente prima di utilizzare il prodotto. In caso di domande o dubbi, rivolgersi a Combisafe per supporto.

Guida rapida

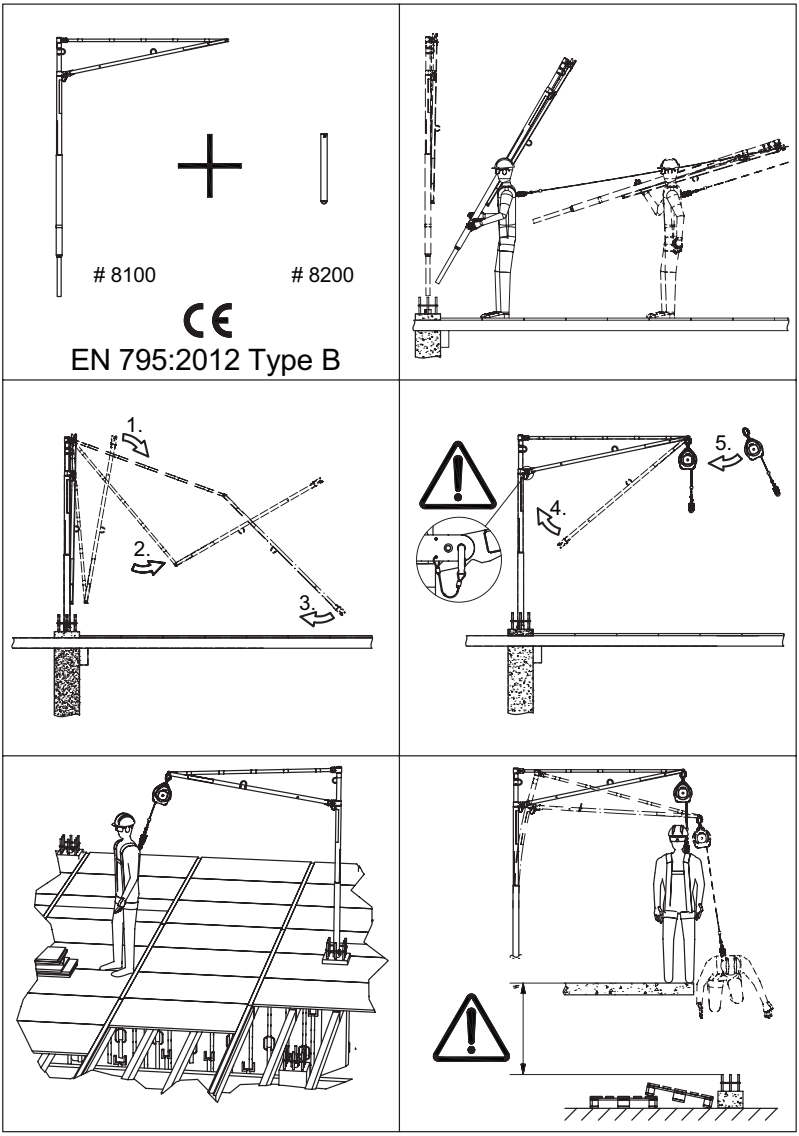

Istruzioni di sicurezza

SkyReach Anchor è progettato solo per l'utilizzo indicato nelle presenti istruzioni per l'utente; non sono consentiti altri impieghi. SkyReach Anchor è un dispositivo di ancoraggio e di protezione individuale anticaduta, utilizzato per proteggere i lavoratori che operano in situazioni che presentano un rischio di caduta. Se utilizzato in maniera non corretta, esiste un potenziale rischio di incidenti sia all'utente sia ad altre persone nelle vicinanze. Leggere attentamente questo manuale prima dell'utilizzo.

- In nessun caso il prodotto può essere utilizzato come gru di fortuna o come dispositivo di sollevamento/abbassamento.
- In nessun caso alcun elemento diverso da quelli forniti col sistema può essere utilizzato in sostituzione o come preferenza, in quanto ciò potrebbe influenzare le prestazioni del prodotto.
- Va prestata attenzione nel trasporto del prodotto tra ubicazioni diverse. Se si rilevano danni in qualsiasi componente, l'elemento deve essere ritirato dall'utilizzo, ispezionato da una persona competente e sostituito se necessario.
- Va prestata attenzione nel corso dell'installazione del prodotto e se si verificano danni o ne sono rilevati in qualsiasi componente, il prodotto deve essere ritirato dall'utilizzo, ispezionato da una persona competente e sostituito se necessario.
- L'ubicazione del sito in cui SkyReach Anchor è utilizzato dovrà disporre di un piano di salvataggio in caso di incidente per arresto da caduta.
- Il dispositivo è progettato per l'uso da parte di una sola persona alla volta. In nessun caso più persone dovranno essere collegate al dispositivo.
- Se si utilizza una gru come dispositivo di sollevamento, tenere presente i movimenti della gru e assicurarsi che i lavoratori rimangano a distanza di sicurezza.
- SkyReach Anchor è progettato per l'uso nell'ambito di un sistema di arresto delle cadute a fattore zero. Accertarsi che l'ancoraggio sia sempre sopraelevato e che la cima di salvataggio autoretrattile sia tesa fra il punto di ancoraggio e il lavoratore.
- La deflessione verticale massima del punto di ancoraggio che può verificarsi durante il servizio è di 0,7 m.
- Nel caso SkyReach Anchor sia rivenduto all'esterno del Paese di destinazione originale, è essenziale che il rivenditore fornisca istruzioni per l'utente nella lingua del Paese in cui il sistema deve essere utilizzato.
- Quando si fa riferimento a componenti inclusi non prodotti da Combisafe, fare riferimento alla guida per l'utente o al manuale specifici per il particolare elemento.

- Quando si utilizza un blocco di arresto anticaduta retrattile, la certificazione di questo prodotto è valida solo quando si utilizza il blocco prescritto, testato e approvato in combinazione con SkyReach Anchor.
- Una PFPE utilizzata assieme a SkyReach Anchor deve essere certificata CE e approvata nel Paese di utilizzo specifico.
- È vietato utilizzare i prodotti indicati in queste istruzioni per l'utente se si è in gravidanza, si soffre di malattie cardiovascolari, si è sotto l'effetto di alcool o droghe o di altri problemi sanitari che potrebbero influenzare la capacità mentale o fisica dell'utente.

Controllare sempre i prodotti e le apparecchiature prima dell'utilizzo

Controllare tutte le parti dei componenti di SkyReach Anchor prima dell'assemblaggio. Non utilizzare mai componenti danneggiati o arrugginiti, in quanto ciò può influenzare la sicurezza. Fare riferimento all'elenco di controllo nel capitolo *Manutenzione*, che deve essere seguito prima dell'utilizzo.

Non combinare mai i prodotti

Si sconsiglia di installare, combinare o interconnettere prodotti diversi da quelli forniti da Combisafe. La responsabilità di Combisafe per il prodotto è limitata ai soli prodotti forniti da Combisafe e correttamente installati.

Utilizzare sempre attrezzature di protezione individuale anticaduta

Le attrezzature di protezione individuale anticaduta (PFPE) devono sempre essere indossate durante l'assemblaggio e lo smantellamento quando esiste un rischio di caduta, vedere Figura 1. Ciò vale anche per i lavori eseguiti con l'ausilio di MEWP (Mobile Elevating Working Platforms, Piattaforme di lavoro mobili elevabili).

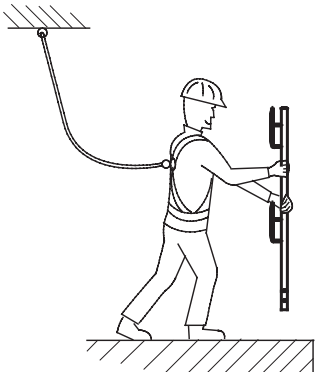

Figura 1. *Attrezzature di protezione individuale anticaduta*

Spazio libero di caduta

Particolare attenzione è richiesta nel valutare la distanza di caduta, come dettagliato nella Figura 2 di seguito.

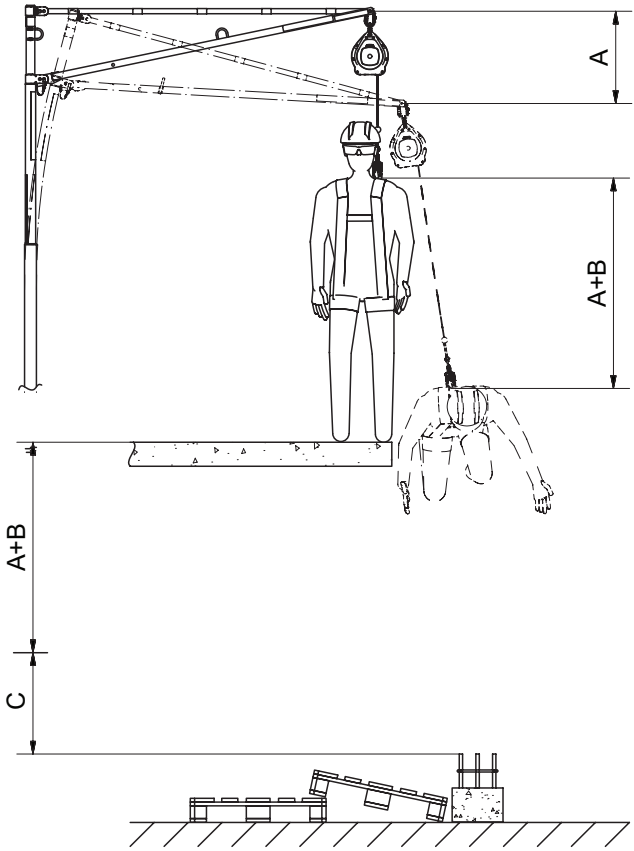

Figura 2. *Spiegazione dello spazio libero di caduta*

A: 0,7 [m]	Deflessione verticale del punto di ancoraggio SkyReach
B: X	Distanza di frenatura della PFPE. Fare riferimento alle istruzioni per l'utente del produttore per i valori specifici.
C: 1 [m]	Distanza di sicurezza.

Spazio libero di caduta totale richiesto = A+B+C

Ispezione periodica/ispezione dopo una caduta

Per accertarsi della funzionalità e della sicurezza dei componenti, è necessario che una persona competente esegua un'ispezione di SkyReach Anchor, degli accessori e della PFPE almeno una volta ogni 12 mesi. Le ispezioni devono essere documentate in un registro dei componenti.
Se si è verificato un incidente, ad es. una persona è caduta, gli elementi vanno immediatamente ritirati dall'utilizzo e ispezionati da una persona competente in base al controllo di sicurezza del produttore.
Contattare Combisafe per maggiori informazioni relative alle ispezioni e alla documentazione associata.

NOTA

SkyReach Anchor è progettato per deformarsi se si verifica una caduta per assorbire l'energia e ridurre le forze che ne derivano. In condizioni di test, la deflessione verticale massima ammessa del punto di ancoraggio è di 0,7 m.

Salvataggio

Se esiste l'esigenza di salvare una persona caduta, SkyReach Anchor può fornire assistenza utilizzando un SafEscape Elite (n. parte CM1028770) e un'imbragatura di ancoraggio a cintura (n. parte CM1002918). Avvolgendo l'imbragatura attorno alla sezione inferiore del sostegno di SkyReach Anchor, è possibile eseguire un'operazione di salvataggio. In nessuna circostanza è consentito collegare il SafEscape al punto di ancoraggio di SkyReach Anchor. Ricordare che un'operazione di salvataggio può essere eseguita solo da una persona competente all'utilizzo di SafEscape. Il presente documento non sostituisce il manuale specifico sull'utilizzo di SafEscape. L'operazione deve essere pianificata dal Responsabile della sicurezza del cantiere e valutata per il caso effettivo con un'analisi separata dei rischi.

Promemoria

- Pianificare la prevenzione anticaduta in una fase iniziale; ciò sarà a beneficio di tutti.
- Utilizzare solo prodotti la cui sicurezza sia stata controllata.
- Limitare l'accesso sotto e attorno all'area di installazione e di lavoro per prevenire lesioni ad altri dovute a pericoli di caduta.
- Utilizzare gli strumenti progettati per il tipo di lavoro da eseguire.
- Tenere in ordine l'area di installazione.
- Un luogo di lavoro sicuro è un buon luogo di lavoro.
- Molti incidenti da caduta avvengono da un'altezza limitata.

Dati tecnici

SkyReach Anchor

SkyReach Anchor è progettato per essere un prodotto leggero, facile da trasportare e immagazzinare e configurato in modo da risparmiare spazio quando è piegato, vedere Figura 3. Per fissare entrambe le posizioni (modalità assemblata e modalità piegata) si utilizza il perno di blocco allegato. Grazie alla progettazione leggera, SkyReach Anchor può essere installato da una sola persona.
Insieme allo SkyReach Anchor sono fornite due cinghie piatte senza fine da 2 m (100605) che consentono il sollevamento del prodotto tramite gru se necessario. A tal fine, SkyReach è dotato di due occhielli di sollevamento.

Materiale:	Acciaio zincato a caldo/verniciato
Peso:	25 kg
Altezza:	3,1 m
Larghezza se assemblato:	2,0 m
Larghezza se imballato:	0,2 m

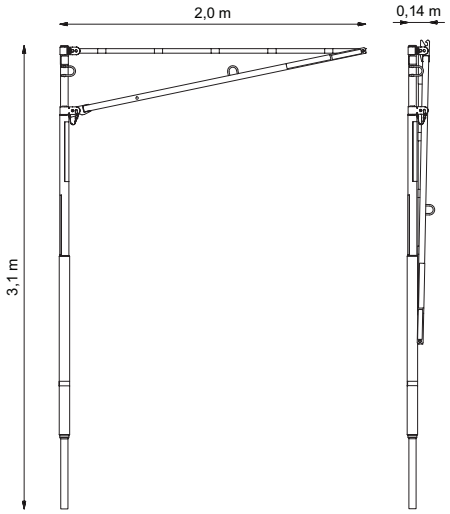

Figura 3. *SkyReach Anchor in modalità assemblata e in modalità piegata*

Etichette e contrassegni di SkyReach Anchor

La Figura 4 di seguito mostra tutte le etichette e i contrassegni di SkyReach Anchor.
Questi elementi importanti sono illustrati nelle figure seguenti (Figura 5, 6 e 7).

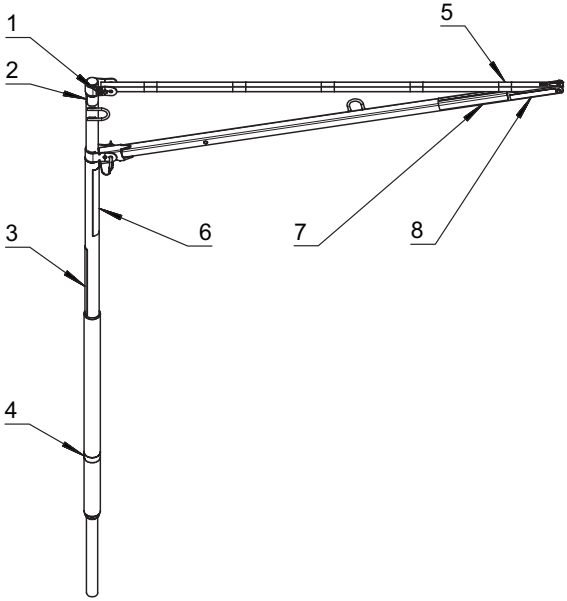

Figura 4. *Etichette e contrassegni su SkyReach Anchor*

1. Piastra identificativa
2. Nastro riflettente
3. Nastro di presa antiscivolamento
4. Etichetta di contrassegno di inserimento
5. 5 x nastro riflettente
6. Etichetta Combisafe
7. Nastro di presa antiscivolamento
8. Etichetta di informazioni sul prodotto

Figura 5. *Primo piano della piastra identificativa, che comprende il numero di serie.*

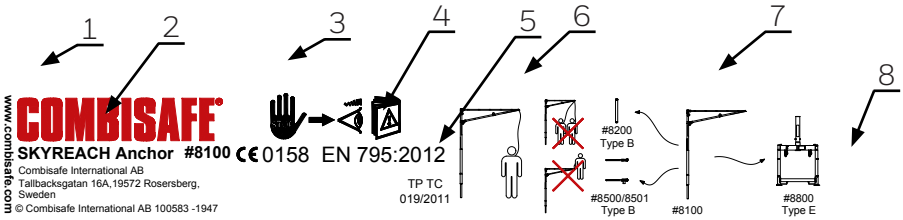

Figura 6. *Vista dettagliata dell'etichetta di informazioni sul prodotto*

1. Produttore.
2. Nome del prodotto.
3. Pittogrammi: Leggere le istruzioni per l'utente prima dell'utilizzo.
4. Numero identificativo dell'ente notificato; DEKRA Testing and Certification GmbH, responsabile del controllo di qualità della produzione CE. Conformità a EN 795:2012.
5. Pittogrammi, marchio di conformità euroasiatica, conformità con TP TC 019/2011.
6. Descrizione dell'utilizzo.
7. Combinazione del prodotto con diversi accessori.
8. Pittogramma con la data di fabbricazione in formato MM/AAAA.

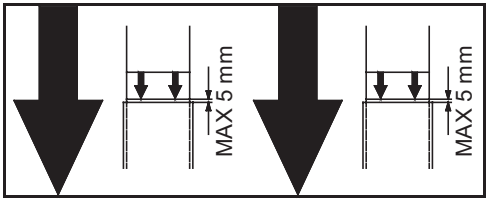

Figura 7. *Primo piano dell'etichetta di contrassegno dell'inserimento, che mostra le tolleranze accettate quando si inserisce SkyReach Anchor nel relativo accessorio*

Attrezzature di protezione individuale anticaduta

Per creare un sistema di protezione completo per l'esecuzione di lavori in quota, SkyReach Anchor deve essere dotato di un'attrezzatura di protezione individuale anticaduta. La Figura 8 mostra un esempio di come dotare SkyReach Anchor di una PFPE consigliata. Tutte le PFPE utilizzate devono essere certificate e approvate nel Paese di utilizzo specifico.

La seguente PFPE è approvata per essere utilizzata assieme a SkyReach Anchor:

SRL
Blocco di arresto anticaduta certificato secondo EN 360.
Solo il Miller Falcon 6,2 m, il Miller Falcon 10 m, il Miller Falcon Edge 6,2 m o il Miller Falcon Edge 9 m è stato testato e approvato in combinazione con SkyReach Anchor ed è quindi l'unico SRL (Self Retracting Lifeline) che assicura la certificazione CE del sistema. **L'utilizzo di altre SRL invaliderà la certificazione CE.**

Cintura di sicurezza
Cinture di sicurezza per tutto il corpo certificate secondo EN 361

Cordino
Cordini senza assorbimento degli urti certificati secondo EN 354
Possono essere utilizzati separatamente o in combinazione con un cordino certificato EN 355, oppure con una lunghezza massima di 0,6 m in combinazione col blocco Falcon.

Cordino
Cordini con assorbimento degli urti certificati secondo EN 355
Possono essere utilizzati separatamente o in combinazione con un cordino certificato EN 354. **NON** devono essere combinati con il blocco di arresto anticaduta Falcon.

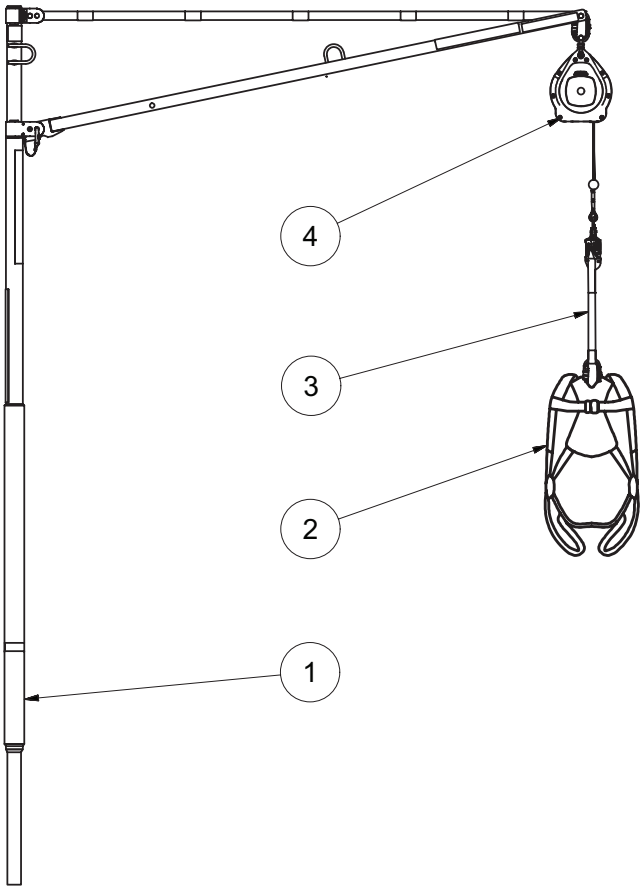

Figura 8. *La figura mostra uno SkyReach Anchor dotato di PFPE*

Elemento	N. art.	Designazione	Peso
1	8100	SkyReach Anchor	25 kg
2	-	Cintura di sicurezza per tutto il corpo certificata secondo EN 361	-
3	CM1002889	Cintura Miller aggiuntiva, 0,3 m	0,2 kg
4	CM1011729	Blocco di arresto anticaduta Falcon, 6,2 m	4 kg

Accessori

SkyReach Anchor è stato valutato e approvato per essere utilizzato assieme agli accessori descritti di seguito. Ricordare che la certificazione CE di SkyReach Anchor è valida solo se i seguenti accessori sono utilizzati.

Tubo gettato in opera (art. 8200)

Il tubo gettato in opera è un supporto metallico che sarà gettato direttamente nel cemento in loco per ospitare SkyReach Anchor, vedere Figura 9.
Un tappo in plastica copre l'apertura per proteggere contro l'ingresso di sporco e acqua. Esso viene rimosso prima dell'inserimento di SkyReach Anchor nel tubo. Vedere il capitolo Installazione dell'accessorio per informazioni su come gettare il tubo nel cemento.

Materiale:.....Acciaio elettroplaccato/faccia interna trattata a olio
Peso:.....2,3 kg
Altezza:.....0,8 m
Diametro:.....76 mm

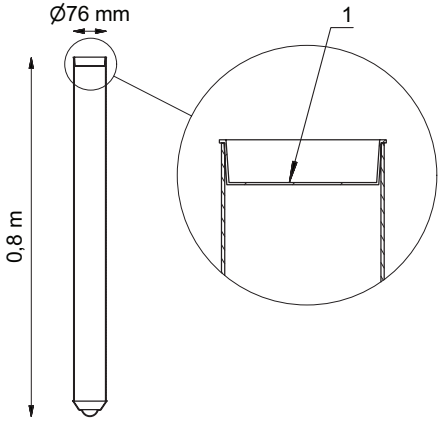

Figura 9. *Corpo del tubo gettato in opera con tappo in plastica*

1. Tappo in plastica

Kit morsetto per flangia in acciaio MkII - NUOVO (Art. 8501)

Questo morsetto per flangia in acciaio MkII - 8501 è il nuovo sostituto del vecchio morsetto 8500. Il morsetto è progettato per essere collocato su pilastri con larghezza della flangia tra 12 e 45 cm, vedere Figura 11. Per l'utilizzo di ciascun SkyReach Anchor sono necessari due morsetti per flangia in acciaio MkII e un elemento di sostegno per morsetto per flangia in acciaio. Il numero di articolo per questo set è 8501. Dopo l'installazione, SkyReach Anchor può essere incanalato nei morsetti ed è libero di ruotare. Vedere il capitolo *Installazione dell'accessorio* per informazioni su come installare i morsetti.

Materiale:.....Acciaio zincato a caldo
Peso totale:.....20 kg
Lunghezza:.....0,9 m
Per flange di larghezza:.....0,12 – 0,45 m

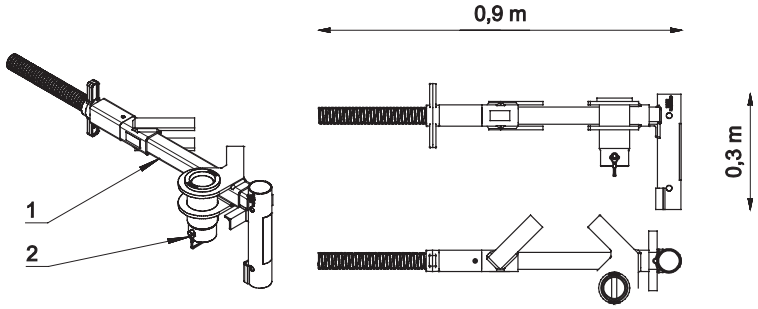

Figura 11. *Kit morsetto per flangia in acciaio MkII - NUOVO*

Sistema di carico MkII (art. 8800)

SkyReach Anchor può essere utilizzato assieme al sistema di carico COMBISAFE MkII per il carico e lo scarico sicuri ad es. di camion pianalati, vedere Figura 12. Questa combinazione è certificata secondo EN 795:2012 Tipo E.
Vedere *UI Sistema di carico MkII*, fornito da Combisafe.

Materiale: Acciaio verniciato, acciaio verniciato/zincato
Peso totale: 275 kg
Altezza: 2,4/3,6 m
Larghezza: 1,4 m
Profondità: 1,4 m

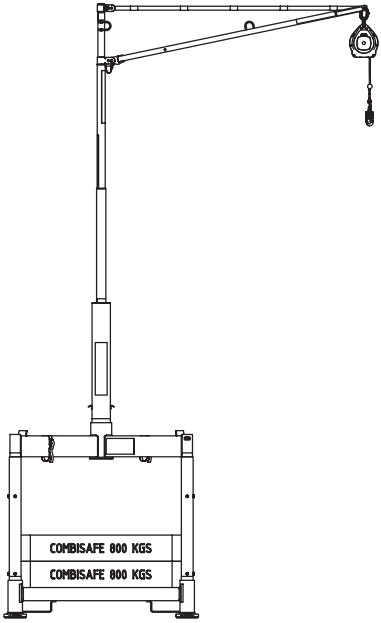

Figura 12. *SkyReach Anchor collocato in un sistema di carico COMBISAFE MkII Base*

Elementi opzionali

Gli elementi seguenti non sono consegnati come standard assieme a SkyReach Anchor ma possono essere ordinati separatamente se richiesto.

Elemento di livellamento (art. 83416)

L'elemento di livellamento è un tubo d'acciaio con una livella nella parte superiore, vedere Figura 13. È applicato per assicurare che il tubo gettato in opera sia a livello quando è gettato nel cemento. L'elemento di livellamento deve essere abbassato nel tubo gettato in opera mentre il cemento è ancora umido per verificare l'allineamento.

Materiale:.....Acciaio zincato
Peso:.....2,8 kg
Altezza:.....1,0 m
Diametro:.....72 mm

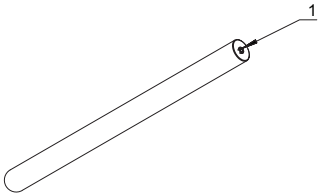

Figura 13. *Elemento di livellamento Combisafe*

1. Livella a bolla d'aria

Gancio SkyReach Reach Hook (Art. 11530)

Il gancio viene utilizzato per avvicinare SkyReach Anchor adiacenti che non possono essere raggiunti manualmente quando si cambia il punto di ancoraggio. Può anche essere utile per guidare SkyReach Anchor nell'accessorio se il dispositivo di ancoraggio è sollevato con una gru. Ha un albero che è estensibile e la lunghezza può variare da 1,2 a 2,7 m. In Figura 14 è visualizzata un'immagine dell'elemento.

Materiale:.....Alluminio/Acciaio zincato a caldo
Peso:.....1,0 kg
Lunghezza:.....1,2 – 2,7 m

Figura 14. *Gancio SkyReach Reach*

Cono in lattice (art. 100608)

Il cono in lattice è una guarnizione protettiva contro gli agenti atmosferici, posizionato sul sostegno di SkyReach Anchor, vedere Figura 15. Lo scopo è di evitare che acqua e sporco penetrino nel tubo gettato in opera quando SkyReach Anchor è in posizione nel tubo, e quindi evitare che SkyReach Anchor resti congelato o bloccato nel tubo. Poiché è realizzato in lattice, è flessibile e può essere tirato dalla parte inferiore del sostegno verso l'alto sulla sezione più larga del sostegno.
Accertarsi che il cono in lattice sia tirato abbastanza in alto in modo che l'etichetta del contrassegno di inserimento sia ancora visibile, collocare SkyReach Anchor nel tubo gettato in opera come dettagliato nel capitolo Assemblaggio. Quando è correttamente installata, la guarnizione può essere tirata verso il basso per coprire l'apertura del tubo.

Materiale: ..... Lattice
Peso: ..... 0,03 kg
Altezza: ..... 125 mm

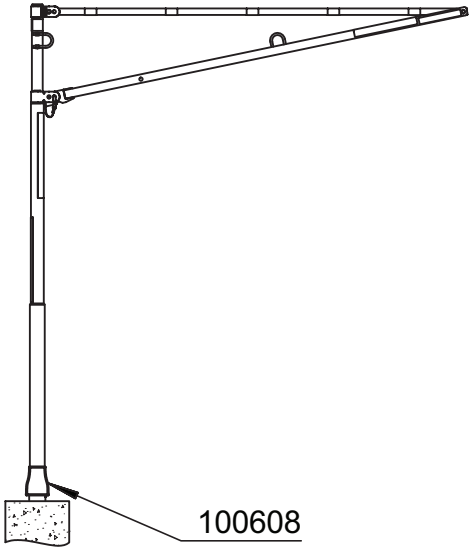

Figura 15. *Cono in lattice*

Installazione dell’accessorio

Installazione del tubo gettato in opera

1. Dopo aver versato cemento nello stampo per colonna, posizionare un tubo nel lato superiore della colonna mentre il cemento è ancora umido. Il tubo deve sporgere di 30-80 mm al di sopra della superficie superiore della colonna. Vedere Figura 16. Il tubo sarà utilizzato come alloggiamento dello SkyReach Anchor.

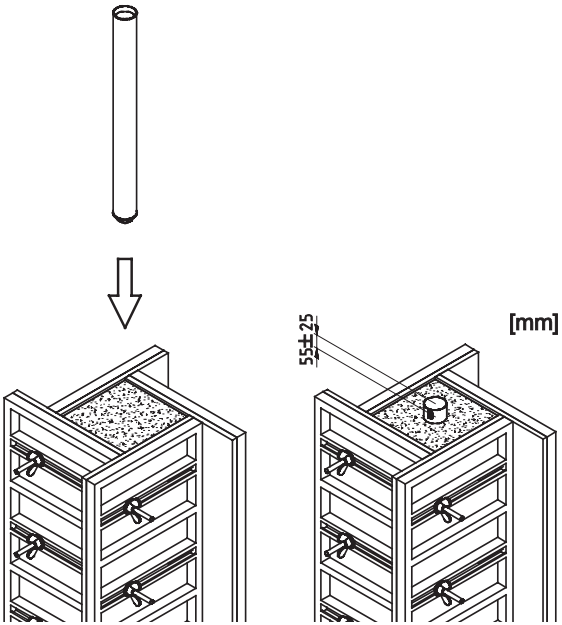

Figura 16. *Posizionamento del corpo del tubo gettato in opera nella colonna di cemento*

2. Rimuovere il tappo in plastica dalla parte superiore del tubo gettato in opera e utilizzare l’elemento di livellamento per accertarsi che il tubo sia in posizione verticale, vedere Figura 17. Le tolleranze prescritte devono essere rispettate.

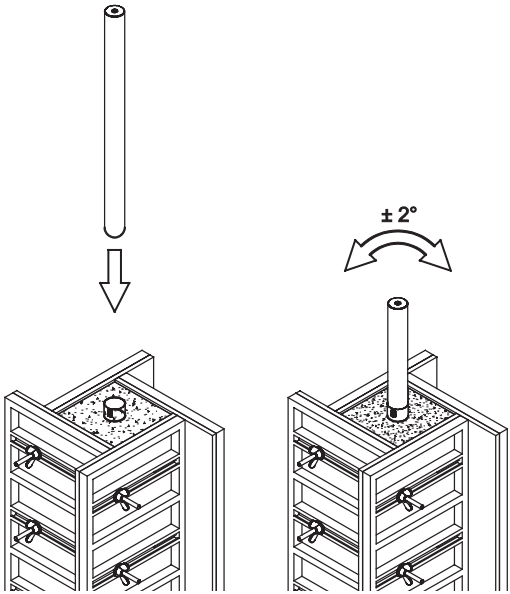

Figura 17. *Livellamento del corpo del tubo gettato in opera.*

NOTA

Durante l'indurimento del cemento, può verificarsi il sollevamento del tubo gettato in opera. Per evitarlo, il tubo dovrà essere bloccato o in alternativa può essere collegato all'armatura del cemento armato per mantenere la tolleranza di sporgenza.

in Figura 18 sono mostrate l'area della sezione trasversale di una colonna e la posizione accettabile del tubo gettato in opera. La posizione accettabile del tubo varia in base alla formula seguente:

C_{min}= valore massimo di (d_g+5mm);($Ø_{bar}$);(20 mm), dove:

C_{min}: distanza minima tra la superficie esterna del tubo gettato in opera e la barra di rinforzo più vicina
d_g: dimensione massima dell'aggregato utilizzato nel cemento
$Ø_{bar}$: diametro massimo di qualsiasi barra di rinforzo utilizzata nella colonna

A titolo di esempio, se la dimensione massima dell'aggregato è di 16 mm, in una colonna sono utilizzate una barra verticale di Ø 20 mm e una barra orizzontale di Ø 12 mm. La dimensione minima della barra più vicina deve quindi essere di 21 mm, quindi il valore determinato è d_g= 16+5=21 mm. Le altre due opzioni $Ø_{bar}$ o 20 mm sono entrambe 20 mm. In questo modo, la distanza minima non può mai essere minore di 21 mm. Vedere Figura 18 per un esempio.

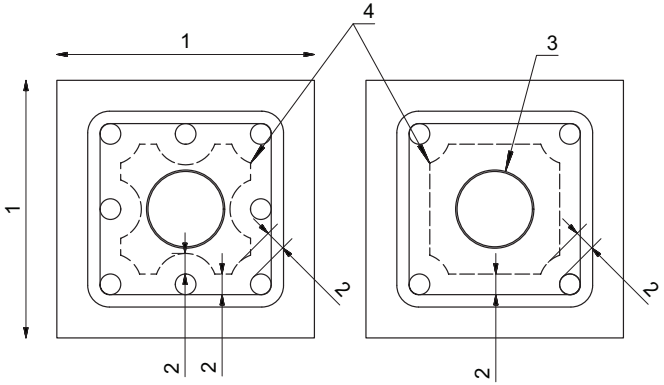

Figura 18. *Posizione corretta per il tubo gettato in opera in due impostazioni diverse.*

1. Larghezza della colonna
2. Cmin
3. Tubo gettato in opera
4. Linea di contorno per la posizione corretta del tubo gettato in opera

3. Dopo l'esecuzione del livellamento, il tappo in plastica può essere reinserito nella parte superiore del tubo per evitare l'ingresso di acqua e detriti.

SkyReach Anchor è stato valutato e approvato, secondo la norma EN 795:2012 Tipo B, in un tubo gettato in opera in una colonna con sezione trasversale di 250 x 250 mm. Nel caso di colonne di dimensioni minori, contattare Combisafe per dettagli sull'installazione.

NOTA

Attendere sempre almeno 24 ore dopo aver versato il cemento prima che SkyReach Anchor sia installato e utilizzato. Il cemento potrebbe non essere abbastanza resistente per sostenere i carichi che si verificano in caso di caduta.

Carico su struttura

La struttura su cui SkyReach Anchor è montata deve essere in grado di sostenere i carichi imposti. Le forze massime trasmesse alla struttura durante il servizio sono mostrate in Figura 19.

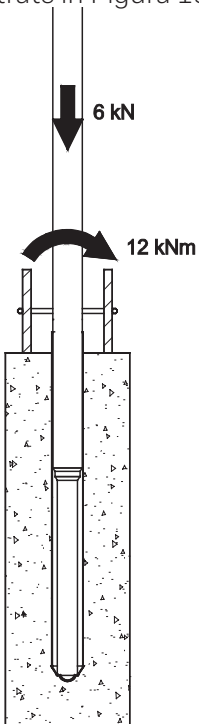

Figura 19. *Carichi massimi trasmessi alla struttura*

Installazione del morsetto per flangia in acciaio

L'installazione del morsetto per flangia in acciaio è mostrata in Figura 20.
1. Allentare il dado di regolazione e aumentare la distanza delle ganasce quanto basta per posizionare il morsetto sulla flangia.
2. Accertarsi che la distanza da centro a centro fra il morsetto superiore e quello inferiore sia di 700 mm, e che i morsetti siano perpendicolari alla colonna.
3. Quando i morsetti sono nella posizione corretta sulla colonna, serrare il dado per assicurare la posizione e per evitare lo spostamento accidentale del morsetto per flangia in acciaio.
4. Utilizzare un martello per serrare correttamente il dado.

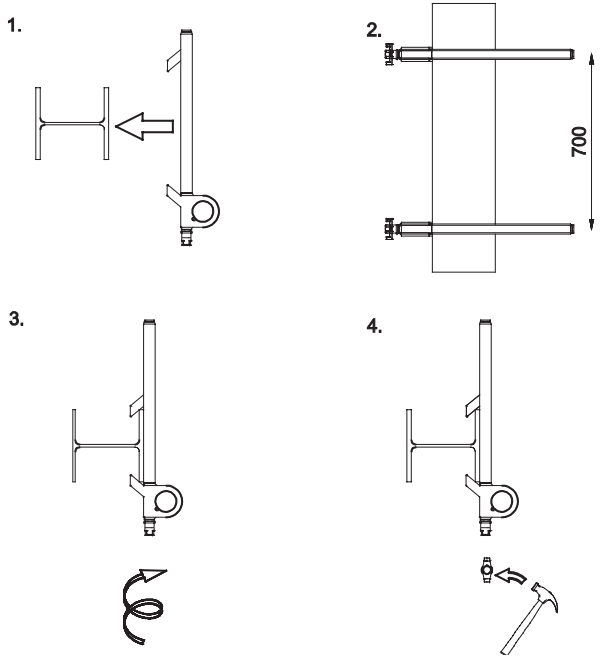

Figura 20. *Collegamento dei morsetti alla colonna.*

NOTA

Il dado e l'asta filettata vanno puliti da tutto lo sporco e dovranno essere privi di ruggine.

5. Installare l’elemento di sostegno nel morsetto inferiore per colonna in acciaio. Il perno, posizionato sul lato dell’elemento di sostegno, deve passare nelle scanalature di entrambi gli anelli del morsetto. Le scanalature negli anelli non sono allineate, quindi l’elemento di sostegno deve essere ruotato per passare attraverso entrambi gli anelli. Vedere Figura 21 per una vista dettagliata.

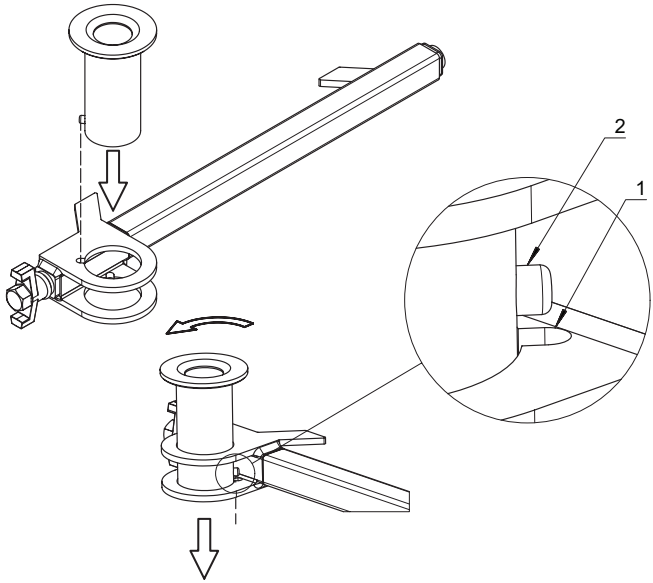

Figura 21. *Installazione dell’elemento di sostegno della flangia in acciaio*

1. Scanalatura
2. Perno

Installazione del kit del morsetto per flangia in acciaio MkII

L'installazione del kit del morsetto per flangia in acciaio MkII è mostrata in Figura 22.

1. Allentare il dado di regolazione e aumentare la distanza delle ganasce quanto basta per posizionare il morsetto sulla flangia.
2. Accertarsi che la distanza da centro a centro fra il morsetto superiore e quello inferiore sia di 700 mm, e che i morsetti siano perpendicolari alla colonna.
3. Quando i morsetti sono nella posizione corretta sulla colonna, serrare il dado per assicurare la posizione e per evitare lo spostamento accidentale del morsetto per flangia in acciaio.
4. Utilizzare un martello per serrare correttamente il dado.

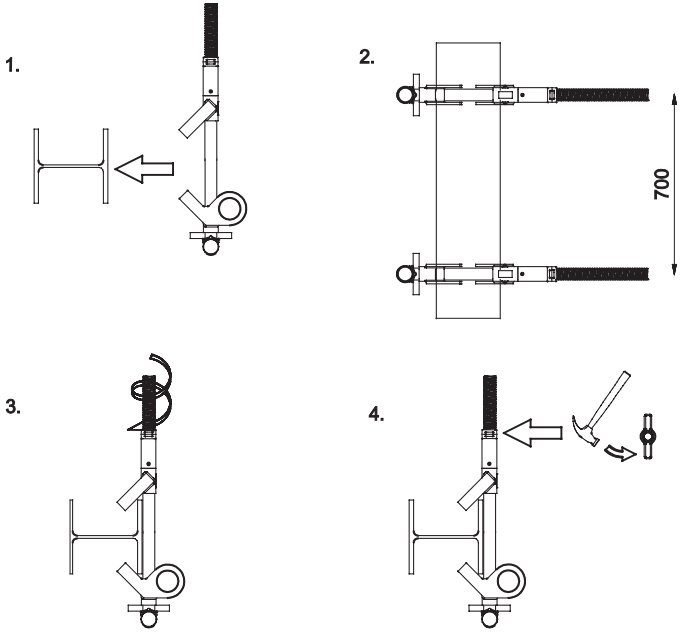

Figura 22. *Installazione dell'elemento di sostegno della flangia in acciaio.*

NOTA

Il dado e l'asta filettata vanno puliti da tutto lo sporco e dovranno essere privi di ruggine.

5. Installare l’elemento di sostegno nel morsetto inferiore per flangia in acciaio MkII sulla colonna. Una volta inserito l’elemento di sostegno nel morsetto inferiore per flangia in acciaio MkII, inserire il perno a sgancio rapido nel foro di bloccaggio dell’elemento di sostegno e fissarlo. Vedere Figura 23 per una vista dettagliata.

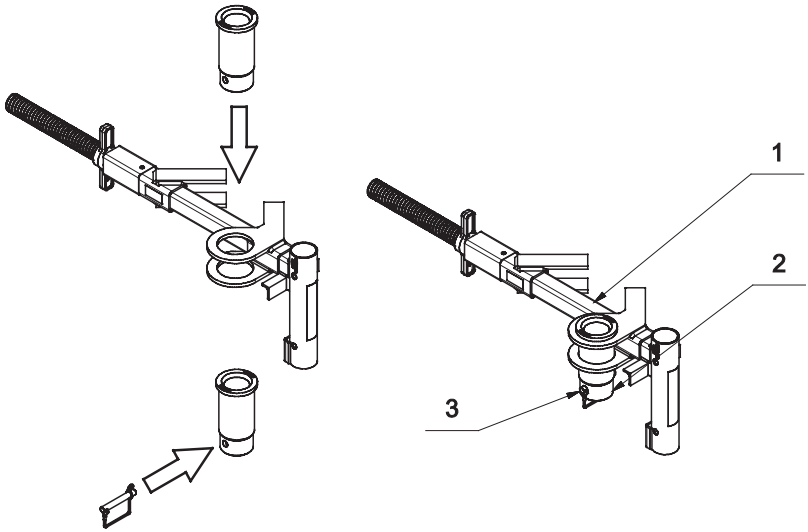

Figura 23. *Installazione dell’elemento di sostegno del morsetto per flangia in acciaio*

1. Morsetto per flangia in acciaio MkII
2. Elemento di sostegno per morsetto per flangia in acciaio
3. Perno a sgancio rapido

Carico su struttura

La struttura su cui il sistema di arresto anticaduta SkyReach è montata deve essere in grado di sostenere i carichi imposti. Le forze massime trasmesse alla struttura sono mostrate in Figura 24.

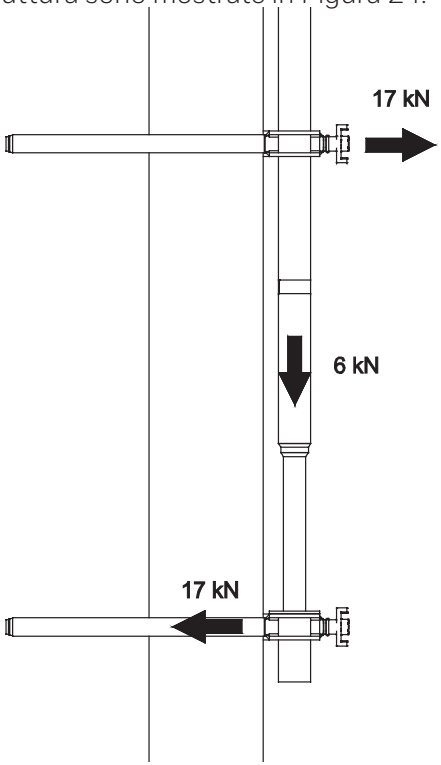

Figura 24. *Carichi massimi trasmessi alla struttura.*

NOTA

È importante prendere in considerazione la qualità della colonna e la stabilità sotto carico. Valutare tutte le forze che influenzano la struttura dell'edificio. Non collegare mai i morsetti per flange in acciaio a una colonna che non resisterebbe al carico causato dalla caduta di una persona che utilizza SkyReach Anchor.

Assemblaggio

In questo documento sono descritti due metodi diversi per assemblare e installare SkyReach Anchor. Semplicemente a mano o con l'aiuto di una gru. Il risultato dell'analisi dei rischi, a seconda del cantiere, è indicativo di quale metodo utilizzare.

Installazione a mano

Grazie alla struttura leggera di SkyReach Anchor, questo può essere facilmente spostato e installato da una sola persona. Seguire queste istruzioni per eseguire l'installazione in maniera sicura ed efficiente.
Questo metodo può essere consigliato per l'uso solo quando la distanza fra ciascun SkyReach Anchor installato non è superiore a 8,5 m quando sono utilizzati il blocco di arresto anticaduta Falcon da 6,2 m e la cintura aggiuntiva extra da 0,3 m.

1. Rimuovere il tappo in plastica dal tubo gettato in opera. Trasportare SkyReach Anchor nella sua posizione piegata alla relativa posizione sulla colonna. Utilizzare la spalla per un trasferimento più facile, vedere Figura 25. Abbassare l'ancoraggio e inserirlo nel tubo. Assicurarsi che SkyReach Anchor sia completamente inserito.

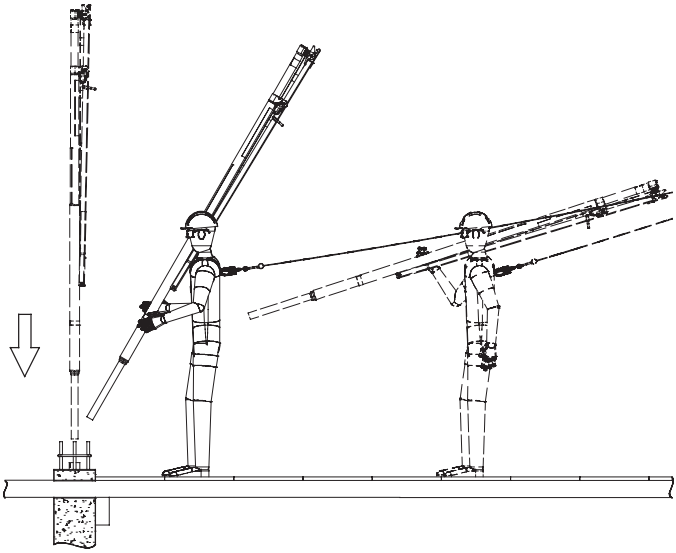

Figura 25. *Spostamento di SkyReach Anchor a mano*

NOTA

Accertarsi che SkyReach Anchor sia inserito della lunghezza corretta osservando l'etichetta di contrassegno di inserimento. Il bordo superiore del tubo deve essere allineato col bordo inferiore dell'etichetta, vedere Figura 26 per un'illustrazione più ravvicinata dell'etichetta.

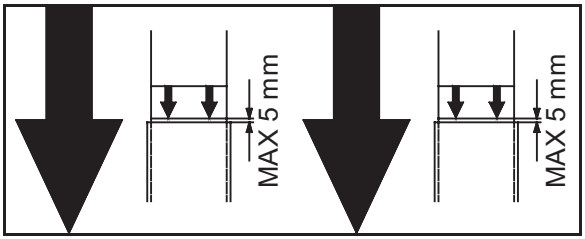

Figura 26. *Primo piano dell'etichetta di contrassegno di inserimento*

2. Liberare il perno di blocco ubicato sull'anello inferiore del sostegno, che fissa il braccio e il supporto. Rilasciare il braccio e il supporto di SkyReach Anchor e procedere in base alla Figura 27.

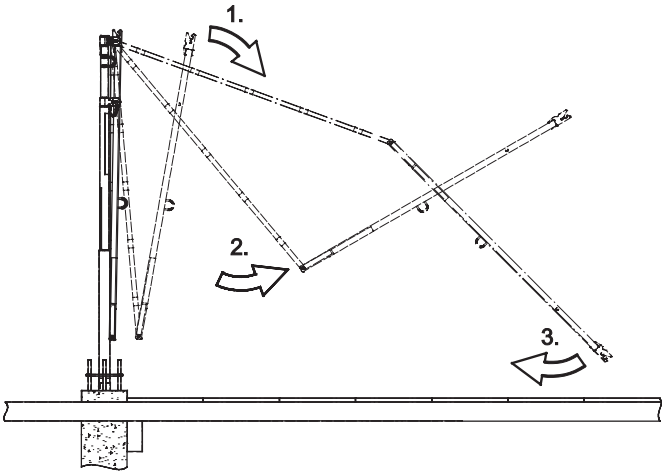

Figura 27. *Spiegamento di SkyReach Anchor*

3. Procedere con (1) assemblaggio completo di SkyReach Anchor posizionando il gancio del supporto negli anelli inferiori sul sostegno secondo quanto mostrato in Figura 28, fissare il supporto con il perno di blocco secondo la figura. Quindi collegare il blocco di arresto anticaduta al punto di ancoraggio e accertarsi che sia fissato correttamente. **Oppure** (2) procedere disponendo il braccio e il supporto secondo quanto mostrato in Figura 29, collegare il blocco di arresto anticaduta al punto di ancoraggio, in quanto ora si trova a un'altezza inferiore, prima di fissare il supporto al sostegno.

NOTA

Prestare sempre attenzione durante l'installazione; tenere le mani lontano da parti incernierate o avvolte per evitare lesioni. Mantenere una presa salda del supporto SkyReach Anchor, durante l'estensione finale, per evitare un contatto / impatto con la testa o altre parti del corpo.

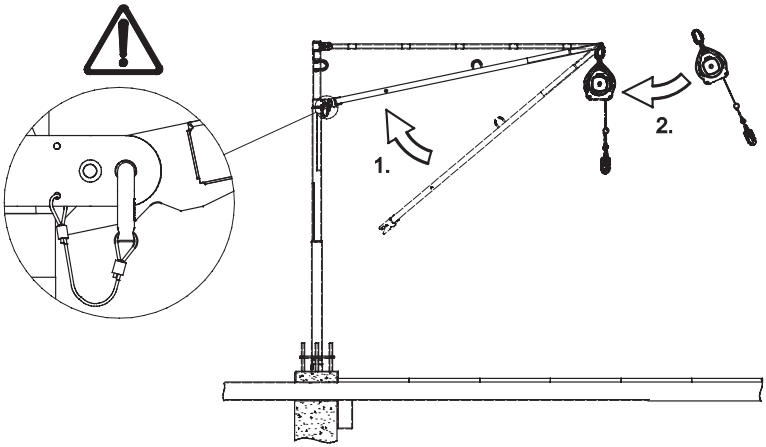

Figura 28. *Assemblaggio di SkyReach Anchor e fissaggio di un blocco di arresto anticaduta Falcon da 6,2 m*

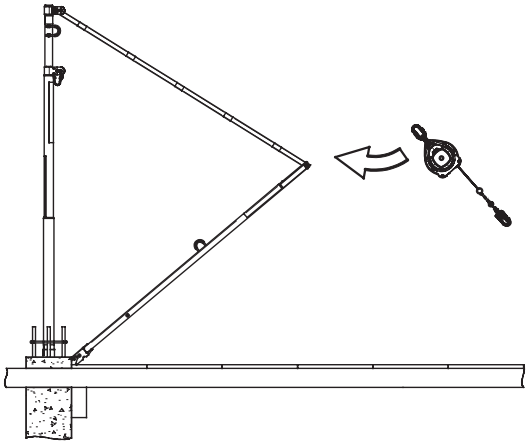

Figura 29. *Collegamento di un blocco di arresto anticaduta Falcon da 6,2 m.*

4. Accertarsi che i passaggi nel controllo di sicurezza nel capitolo Manutenzione siano stati seguiti ed eseguiti. A questo punto, SkyReach Anchor è pronto per l'utilizzo!

NOTA

Accertarsi che il perno di blocco sia correttamente installato, il fermo sia rilasciato e sia assicurato tramite cavetto in acciaio. In nessuna circostanza va utilizzato un perno di blocco diverso da quelli forniti da Combisafe.
SkyReach Anchor dovrà essere in grado di ruotare liberamente dopo l'installazione, accertarsi che nulla impedisca la rotazione.

Installazione con una gru

Con questo metodo SkyReach Anchor viene assemblato sul terreno e quindi sollevato in posizione con una gru. Seguire le istruzioni di seguito. Questo metodo è consigliato solo quando la distanza tra ciascun SkyReach Anchor installato è di 8,5-11 m, quando si utilizza il blocco di arresto anticaduta Falcon da 6,2 m.

1. Montare SkyReach Anchor in quattro facili passaggi, vedere Figura 30.

   1. Posizionare SkyReach Anchor piegato sul terreno e liberare il perno di blocco per rilasciare il braccio e il supporto di SkyReach Anchor.
   2. Fissare la posizione del braccio.
   3. Spostare il supporto di SkyReach Anchor e accertarsi che la staffa del gancio del supporto (dettaglio B) si inserisca negli anelli inferiori (dettaglio A).
   4. Fissare la posizione dal passaggio 3 col perno di blocco, come mostrato nel dettaglio C.

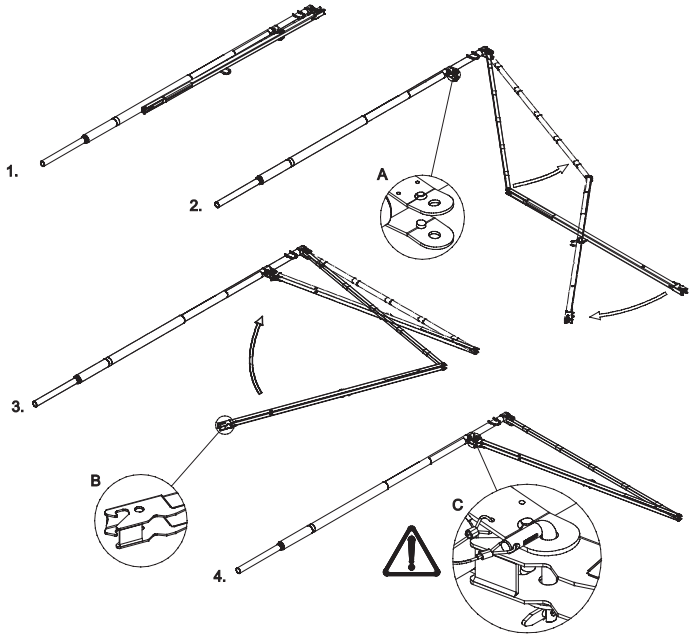

Figura 30. *Processo di assemblaggio di SkyReach Anchor sul terreno*

NOTA

Accertarsi che il perno di blocco sia correttamente installato, il fermo sia rilasciato e sia assicurato tramite cavetto in acciaio. In nessuna circostanza può essere utilizzato un perno di blocco sostitutivo diverso da quelli forniti da Combisafe.

2. Il passaggio successivo consiste nel collegare il blocco di arresto anticaduta. Accertarsi che il componente sia collegato correttamente e fissato a SkyReach Anchor. La Figura 31 mostra come è collegato il blocco di arresto anticaduta Falcon da 6,2 m al punto di ancoraggio.

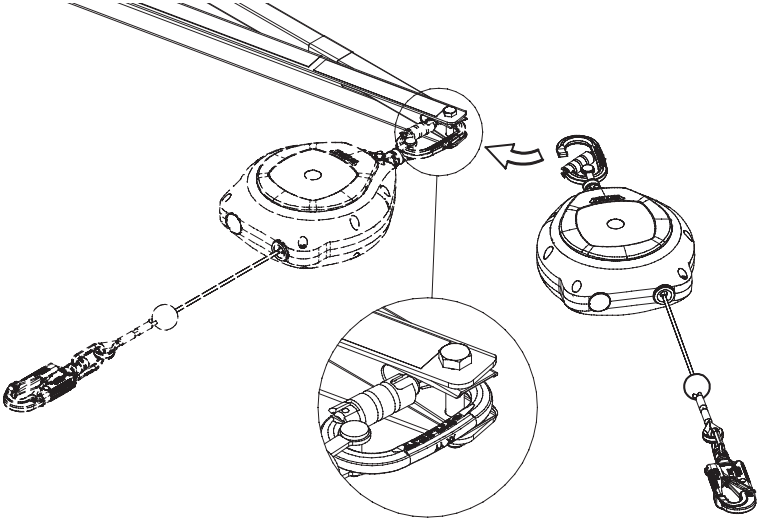

Figura 31. *Collegamento di un blocco di arresto anticaduta Falcon da 6,2 m*

NOTA

SkyReach Anchor è dotato di due cinghie piatte senza fine che sono utilizzate per sollevare SkyReach Anchor con una gru. Utilizzare solo le imbragature fornite da Combisafe. Utilizzare le imbragature solo per gli scopi descritti in queste istruzioni per l'uso. Leggere le istruzioni per l'uso della cinghia piatta senza fine per maggiori informazioni.

3. Accertarsi che le cinghie piatte senza fine siano correttamente fissate agli occhielli di sollevamento posizionati su supporto e sostegno. È necessario utilizzare entrambe le imbragature, ognuna collegata a un occhiello di sollevamento. Collegare il gancio della gru a entrambe le imbragature e sollevare SkyReach Anchor. Rimuovere il tappo in plastica dal tubo gettato in opera, quindi abbassare SkyReach Anchor nel tubo, vedere Figura 32. Se richiesto, il gancio SkyReach Reach può essere utilizzato per guidare SkyReach Anchor in posizione.

NOTA

Controllare che il tubo gettato in opera sia vuoto e privo di detriti (ad es. detriti di costruzioni, cemento, ghiaccio) prima dell'installazione di SkyReach Anchor. Accertarsi che SkyReach Anchor sia inserito della lunghezza corretta osservando l'etichetta di contrassegno di inserimento. Il bordo superiore del tubo deve essere allineato col bordo inferiore dell'etichetta, vedere Figura 33.

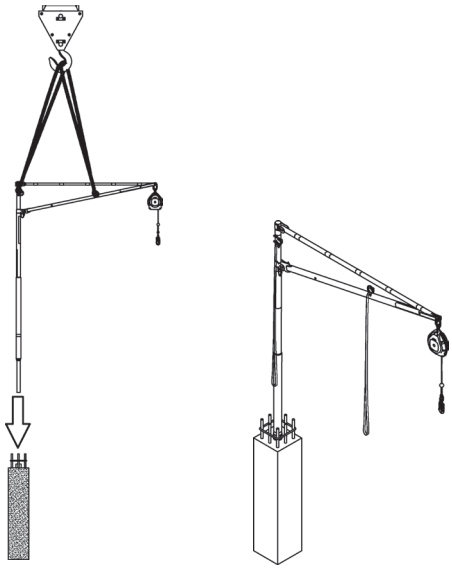

Figura 32. *Posizionamento di SkyReach Anchor*

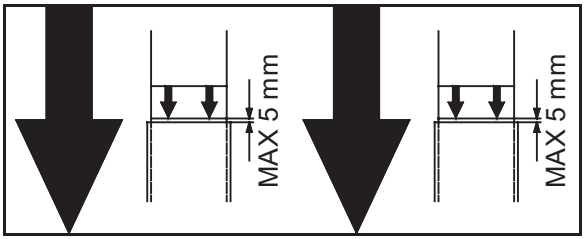

Figura 33. *Primo piano dell'etichetta di contrassegno di inserimento*

4. Accertarsi che tutti i passaggi del controllo di sicurezza nel capitolo Manutenzione siano stati seguiti ed eseguiti. A questo punto, SkyReach Anchor è pronto per l'utilizzo!

Smantellamento

La procedura di installazione va eseguita in ordine inverso per lo smantellamento. Quando si solleva SkyReach dalla relativa posizione per mezzo di una gru, controllare che non presenti parti piegate o danneggiate.

Procedura di lavoro

Per assicurare il funzionamento corretto di SkyReach Anchor, il metodo di installazione proposto deve essere utilizzato in maniera controllata e disciplinata. Il mancato rispetto di questo metodo di lavoro potrebbe comportare una caduta, che potrebbe causare lesioni o anche il decesso. Eseguire sempre un'analisi dei rischi rilevanti per la particolare installazione. Si consiglia sempre di utilizzare barriere di protezione perimetrali assieme a SkyReach Anchor quando lo si utilizza per il rivestimento per operazioni di cassaforma.
Se si utilizza SkyReach senza protezioni perimetrali sull'edificio, tenere presente come la lunghezza massima della propria PFPE influenzerà la distanza dal bordo dell'edificio in cui SkyReach può essere inserito per evitare una pericolosa caduta a pendolo. Vedere Figura 34 di seguito per un chiarimento.

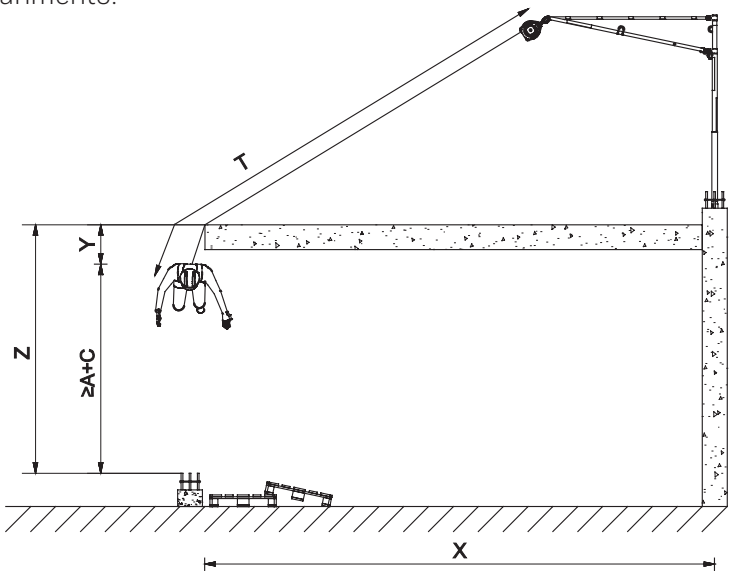

Figura 34. *Distanza da SkyReach al bordo dell'edificio*

Se Z decresce, X deve essere aumentato. In ogni momento la seguente relazione deve essere rispettata:
$Z - Y \geq (A+C)$
I valori per A e C possono essere trovati in Figura 2 e la spiegazione relativa in "*Spazio libero di caduta*".

Se si utilizza la protezione perimetrale, la formula non è più rilevante e SkyReach può essere inserito in prossimità al bordo. Le immagini nella seguente descrizione dell'installazione mostrano il metodo quando si utilizza la protezione perimetrale.

Qualsiasi operatore che esegua questa azione dovrà indossare:

- calzature appropriate,
- giubbotto riflettente e casco con cinghia per il mento,
- cintura di sicurezza per corpo intero
- Cintura aggiuntiva da 0,3 m per un ancoraggio posteriore esteso.

1. Pianificare sempre l'area in anticipo e assicurarsi che sia scelta la posizione più adeguata per il primo SkyReach. È estremamente importante che l'area protetta sia rivestita in modo progressivo, col bordo anteriore, lavorando da SkyReach Anchor nella sequenza di priorità come mostrato in Figura 35.
2. L'area entro 2 m attorno a SkyReach Anchor e alla colonna deve essere rivestita per prima cosa, e quindi collegata ad aree di rivestimento adiacente per formare un bordo anteriore di circa 2 m davanti ad ogni SkyReach Anchor.

NOTA

Il metodo di lavoro deve essere adattato per coprire qualsiasi foro di "dimensioni tali da consentire la caduta di una persona di stazza media" mentre il lavoro progredisce, e non lasciarli come vuoti non protetti nel rivestimento di lavoro.

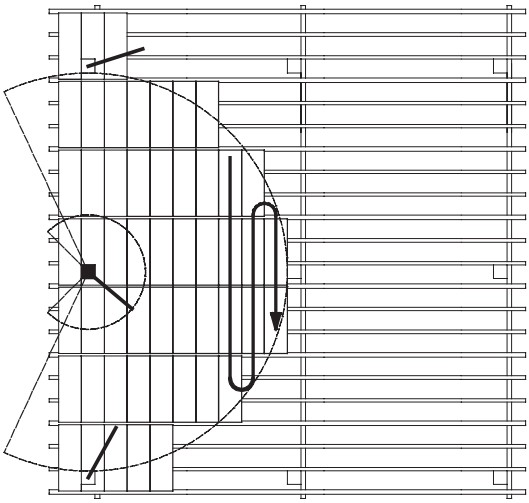

Figura 35. *Processo di rivestimento.*

3. Dopo la copertura di tutte le aree accessibili tramite SkyReach Anchor, la connessione deve essere modificata e la sequenza deve essere ripetuta. Le aree protette da SkyReach Anchor da colonne adiacenti si sovrappongono, permettendo ai lavoratori di supportarsi a vicenda, incrementando il margine di sicurezza.
4. Collegare a un SkyReach Anchor adiacente e procedere rivestendo le aree raggiungibili da tale dispositivo di ancoraggio, vedere Figura 36. Ripetere la procedura passando ai dispositivi di ancoraggio posizionati nelle colonne rimanenti necessarie per coprire l'intero rivestimento.

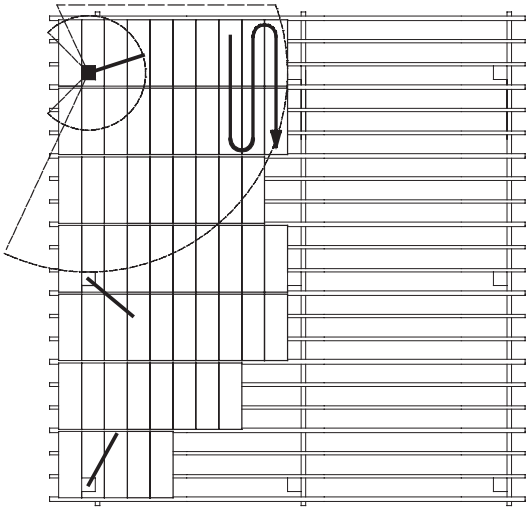

Figura 36. *Processo di rivestimento dopo aver modificato il punto di ancoraggio.*

NOTA

Il bordo iniziale di tutte le sezioni di rivestimento deve essere distribuito continuamente su tutta la larghezza dell'area di lavoro circolare. Nessuna sezione di rivestimento dovrebbe sporgere troppo davanti alla sezione adiacente. In tal modo si evita che il pendolo cada verso SkyReach Anchor, dove la distanza di caduta verticale diventa significativamente più elevata.

Un esempio di **modo errato di installazione della cassaforma** è illustrato in Figura 37.

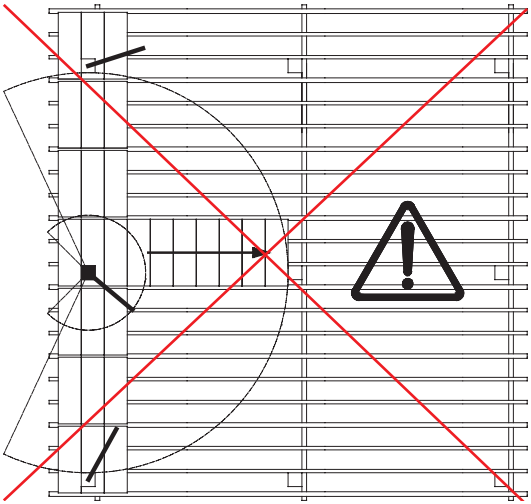

Figura 37. *Modo errato di installazione della cassaforma, non consentito*

Cambiamento di dispositivo di ancoraggio

SkyReach Anchor è stato progettato per consentire all'operatore di modificare il dispositivo di ancoraggio prima di sbloccarsi dal primo, e così fornire sicurezza in tutti i momenti, vedere Figura 38. L'utilizzo della cintura aggiuntiva consigliata da 0,3 m collegata alla cintura di sicurezza per il corpo intero consente il collegamento rapido e comodo del moschettone o lo scollegamento veloce nel caso si presentasse qualche situazione pericolosa.

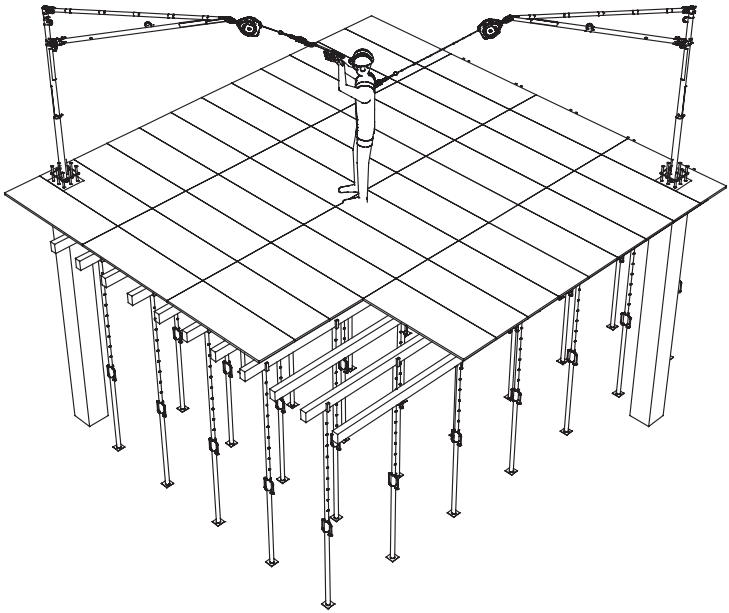

Figura 38. *Modifica dei punti di ancoraggio fra SkyReach Anchor adiacenti*

Utilizzare il gancio SkyReach Reach per raggiungere il successivo SkyReach Anchor nel caso non sia possibile raggiungerlo con la mano.

NOTA

In nessun caso il gancio Reach può essere appeso in alcun punto sul corpo dello SkyReach quando lo si utilizza. Potrebbe causare lesioni o il malfunzionamento di SkyReach Anchor.

Manutenzione

Controllo di sicurezza prima di ogni utilizzo

Il controllo del sistema va eseguito prima di ciascun utilizzo; se qualunque affermazione tra quelle elencate sotto non è soddisfatta, accertarsi di correggere eventuali problemi prima di utilizzare il prodotto.
Il controllo include i seguenti passaggi:

SkyReach Anchor:

- Accertarsi che non sia stato praticato alcun foro di trapano.
- Accertarsi che non si sia verificata corrosione in grado di influenzare la resistenza del componente.
- Accertarsi che non vi sia alcun danno né deformazione di saldatura ad alcuna parte del componente.
- Accertarsi che non vi siano danni agli occhielli di sollevamento né alle saldature collegate agli occhielli.
- Accertarsi che tutti i bulloni siano serrati saldamente.
- Accertarsi che il perno di blocco sia collegato al cavetto in acciaio fissato all'anello inferiore sul sostegno, che sia inserito correttamente in posizione e che non sia danneggiato né deformato.
- Accertarsi della leggibilità del contrassegno del prodotto.
- Accertarsi che il gancio all'estremità del supporto non sia danneggiato e che sia possibile posizionarlo senza problemi negli anelli inferiori sul palo durante il montaggio.
- Accertarsi che il blocco di arresto anticaduta o cordino sia completamente fissato al punto di ancoraggio.
- Accertarsi che SkyReach Anchor sia completamente inserito nell'accessorio e sia libero di ruotare.
- Accertarsi dell'assenza di danni alle cinghie piatte senza fine.

Tubo gettato in opera:

- Accertarsi che non sia stato praticato alcun foro di trapano.
- Accertarsi che non si sia verificata corrosione in grado di influenzare la resistenza del componente.
- Accertarsi che non vi sia alcun danno né deformazione di saldatura ad alcuna parte del componente.
- Accertarsi che SkyReach Anchor possa essere inserito correttamente e che sia libero di ruotare.
- Accertarsi che il tubo gettato in opera sporga all'interno della misurazione accettata dalla superficie superiore della colonna di cemento.

Morsetto per flangia in acciaio:

- Accertarsi che non sia stato praticato alcun foro di trapano.
- Accertarsi che non si sia verificata corrosione in grado di influenzare la resistenza del componente.
- Accertarsi che non vi sia alcun danno né deformazione di saldatura ad alcuna parte del componente.
- Accertarsi che il dado ad alette di regolazione ruoti correttamente e che la ganascia si apra e chiuda liberamente.
- Accertarsi che l'elemento di sostegno sia inserito correttamente nel morsetto inferiore.
- Accertarsi che la distanza tra il morsetto superiore e quello inferiore sia corretta.
- Accertarsi che i morsetti siano perpendicolari alla colonna.
- Accertarsi che SkyReach Anchor possa essere inserito correttamente e che sia libero di ruotare.

PFPE

- Seguire i consigli del produttore per la sicurezza e il controllo.

Se qualcuna delle affermazioni elencate in precedenza non è soddisfatta, correggere eventuali problemi prima dell'utilizzo del prodotto.

Pulizia

Pulire periodicamente l'esterno delle parti. Strofinare tutte le parti per rimuovere grasso o sporco utilizzando un panno umido; se necessario, utilizzare un detergente delicato e asciugare.
Non utilizzare alcun detersivo in grado di influenzare la resistenza delle parti.

Conservazione

Conservare i prodotti Combisafe in un'area asciutta e ventilata, protetta dagli effetti atmosferici e dalle sostanze corrosive.

Riciclaggio

Quando SkyReach Anchor e i morsetti per flange in acciaio sono stati messi fuori servizio, possono essere riciclati come acciaio.
Le cinghie piatte senza fine e i tappi in plastica possono essere riciclati in base alle specifiche del materiale per gli elementi.

EN/ Notified body having carried out the EU test of type: /BG/ Нотифициран орган, който провежда ЕС изпитване на тип: /CS/ Oznámený orgán, který provedl EU test typu: /DA/Godkendt organisme, der har udført EU-typeafprøvningen: /DE/ Zugelassene Stelle, welche die EU-Typprüfung durchge führt hat: /EL/:Κοινοποιημένος οργανισμός ο οποίος διενήργησε τη δοκιμή τύπου ΕΕ: /ES/ Organismo notificado que ha realizado el examen UE de tipo: /ET/Teavitatud asutus, mis tegi EL-tüübikatse: FI/ Ilmoitettu järjestö, joka on suorittanut EU-tyyppitarkastuksen: /FR/ Organisme notifié ayant réalisé l'examen UE de Type: /HR/ Nadležno tijelo, koje je izvršilo EU tipsko testiranje: /HU/: A típus EU tesztjét elvégző kijelölt szervezet: /IT/ Organismo notificato che ha effettuato il controllo UE del Tipo: /LT/ Informuota institucija, atlikusi ES tipo testą: /LV/ Pilnvarotā iestāde, kas veikusi tipa ES pārbaudi: /NL/ Erkend organisme dat het EU type-onderzoek uitvoerde: /NO/ Notifisert organ som har utført EU-typeundersøkelse: /PL/Jednostka notyfikowana zrealizowała badanie UE typu: /PT/ Organismo notificado tendo realizado o exame de tipo UE /RO/ Organismul notificat care a efectuat testarea UE de tip: /RU/ Уполномоченный орган, выполняющий испытание ЕС типа: /SK/ Notifikovaný orgán, ktorý vykonal skúšku typu EÚ: /SV/ Officiellt provningsorgan som utfört EU-kontrollen av Typ: /TR/ AB tip testini yürütmüş olan onaylı kuruluş:

EN/ Notified body involved in the monitoring of production (module C2): /BG/ Нотифициран орган, включен в мониторинга на производството (модул C2):/CS/ Oznámený orgán zapojený do sledování výroby (modul C2): /DA/ Bemyndiget organ involveret i overvågning af produktion (modul C2): /DE/Benannte Stelle, die an der Überwachung der Produktion beteiligt ist (Modul C2): /EL/: Κοινοποιημένος οργανισμός που συμμετέχει στην παρακολούθηση της παραγωγής (ενότητα Δ (C2))/ES/ Organismo notificado involucrado en el monitoreo de producción (módulo C2): /ET/ Tootmist jälgiv teavitatud asutus (moodul C2) : /FI/ Ilmoitettu taho, joka mukana laitteen valmistuksen valvonnassa (moduuli C2): /FR/ Organisme notifié intervenant dans le suivi de production (module C2): /HR/ Nadležno tijelo uključeno u nadzor proizvodnje (modul C2): /HU/ A termelés felügyelését biztosító szerv (C2 modul): /IT/ Organismo notificato coinvolto nel monitoraggio della produzione (modulo C2) /LT/ Notifikuotoji įstaiga, atliekanti gamybos stebėjimą (C2 modulis): /LV/ Pilnvarotā iestāde, kas iesaistīta ražošanas pārraudzībā (modulis C2): /NL/ Erkend organisme dat betrokken is bij het toezicht op de productie (module C2): /NO/ Notifisert organ involvert i overvåkning av produksjon (modul C2): /PL/Jednostka notyfikowana zaangażowana w monitorowanie produkcji (moduł C2): /PT/Organismo notifiicado incluído para a monitorização da produção (módulo C2) : /RO/ Organismul notificat responsabil cu monitorizarea producției (modulul C2): /RU/ Уполномоченный орган, занимающийся мониторингом производства (модуль C2): /SK/ Notifikovaný orgán zapojený do monitorovania výroby (modul C2): /SL/ Obveščeni organ, ki je vključen v nadzorovanje izdelovanja (modul C2): /SV/ Officiellt provningsorgan ansvarigt för produktionsövervakning och inspektion: /TR/ Üretim izleminde görev alan onaylı kuruluş (Modül C2)

/EN/ Honeywell Fall Protection hereby declares that this product is in compliance with the essential requirements and other relevant provisions of Regulation EU 2016/425 and all other EU directive requirements. The complete declaration of conformity can be found at: **/BG/** С настоящото Honeywell Fall Protection декларира, че този продукт съответства на основните изисквания и останалите съответни разпоредби на Регламент 2016/425 на ЕС и на всички останали изисквания на директивите на ЕС. Цялата декларация за съответствие е достъпна на: **/CS/** Honeywell Fall Protection tímto prohlašuje, že tento výrobek splňuje základní požadavky a další relevantní ustanovení Nařízení EU 2016/425 a všechny ostatní požadavky směrnic EU. Úplné prohlášení o shodě lze nalézt na: **/DA/** Honeywell Fall Protection erklærer hermed, at dette produkt stemmer overens med de væsentlige krav og andre relevante bestemmelser i Forordning EU 2016/425 og alle andre krav i EU-direktiver. Den fulde overensstemmelseserklæring kan findes på: **/DE/** Die Honeywell Fall Protection erklärt hiermit, dass dieses Produkt die wesentlichen Anforderungen und andere relevante Bestimmungen der Verordnung EU 2016/425 und weitere EU-Richtlinien erfüllt. Die vollständige Konformitätserklärung ist einsehbar unter: **/EL/** Honeywell Fall Protection δηλώνει ότι το προϊόν αυτό συμμορφώνεται με τις βασικές απαιτήσεις και τις λοιπές σχετικές διατάξεις του ΚΑΝΟΝΙΣΜΟΣ ΕΕ 2016/425 και με όλες τις άλλες απαιτήσεις της Οδηγίας της ΕΕ. Η πλήρης δήλωση συμμόρφωσης βρίσκεται στον ιστότοπο: **/ES/** Por la presente, Honeywell Fall Protection declara que este producto cumple con los requisitos esenciales y con otras cláusulas relevantes de la Reglamento EU 2016/425 y con todos los demás requisitos de directivas de la UE. La declaración de conformidad completa se puede encontrar en: **/ET/** Käesolevaga deklareerib Honeywell Fall Protection, et see toode vastab ELi määruse EL 2016/425 ja kõikide muude ELi direktiivide põhinõuetele ja muudele asjakohastele nõuetele. Täieliku vastavusdeklaratsiooni võite leida saidilt: **/FI/** Honeywell Fall Protection vakuuttaa täten, että tämä tuote täyttää Asetus EU 2016/425 sekä muiden EU-direktiivien olennaiset vaatimukset. Täydellinen vaatimustenmukaisuusvakuutus on osoitteessa: **/FR/** Honeywell Fall Protection déclare que ce produit est conforme aux critères essentiels et autres dispositions du Règlement UE 2016/425 et des autres directives européennes applicables. L'attestation complète de conformité est disponible à l'adresse: **/HR/** Honeywell Fall Protection izjavljuje da proizvod ispunjava zahtjeve i druge odgovarajuće odredbe Uredba EU 2016/425 i ostalih EU-Direktiva. Potpunu Izjavu o suglasnosti potražite na: **/HU/** A Honeywell Fall Protection nyilatkozza, hogy a termék megfelel az érvényes követelményeknek és a 216/425 sz. EU Rendelet előírásainak és a többi EU-s irányelvek előírásainak. A teljes megfelelőségi nyilatkozatot megtekintheti a weboldalon.
/IT/Honeywell Fall Protection dichiara che il presente prodotto è conforme ai requisiti essenziali e ad altre disposizioni applicabili dal Regolamento UE 2016/425 e di tutte le altre direttive UE. La dichiarazione di conformità completa è disponibile all'indirizzo:
/LT/ Šiuo dokumentu „Honeywell Fall Protection" pareiškia, kad šis produktas atitinka 2016/425 ES reglamentas ir kitų ES direktyvų atitinkamus esminius reikalavimus ir kitas susijusias nuostatas. Visą atitikties deklaraciją galite rasti: adresu **/LV/** Uzņēmums Honeywell Fall Protection ar šo paziņo, ka šis produkts atbilst Regulas (ES) 2016/425 pamatprasībām un saistītajiem noteikumiem, kā arī visu citu ES direktīvu prasībām. Pilna atbilstības deklarācija ir pieejama vietnē: **/NL/**Honeywell Fall Protection verklaart hierbij dat dit product voldoet aan de essentiële vereisten en andere relevante bepalingen van Verordening EU 2016/425 en alle andere vereisten van de EU-Reglementeringen. De volledige conformiteitsverklaring kunt u vinden op: **/NO/** Honeywell Fall Protection erklærer herved at dette produktet er i samsvar med grunnleggende og andre relevante krav i henhold til forordning EU 2016/425 og alle andre krav i EU-direktiver. Den fullstendige overholdelseserklæringen finner du på: **/PL/** Firma Honeywell Fall Protection niniejszym deklaruje, że ten produkt jest zgodny z podstawowymi wymaganiami i zaleceniami określonymi w rozporządzeniu EU 2016/425 oraz innych dyrektywach UE. Pełna treść Deklaracji zgodności jest dostępna w witrynie: **/PT/** A Honeywell Fall Protection declara pelo presente que este produto está de acordo com os requisitos essenciais, bem como outras disposições relevantes, da Rerulamento EU 2016/425 e todos os outros requisitos de diretivas da União Europeia. O texto completo da Declaração de Conformidade encontrase em: **/RO/** Honeywell Fall Protection declară prin prezentul că acest produs respectă cerințele esențiale și alte prevederi relevante ale Regulamentului UE 2016/425 și ale tuturor celorlalte cerințe ale directivelor UE. Declarația completă de conformitate poate fi găsită la: **/RU/** Корпорация Honeywell Fall Protection настоящим заявляет, что данный продукт соответствует основным требованиям и другим соответствующим положениям регламента EU 2016/425 и прочим требованиям директивы ЕС. Полную декларацию соответствия можно найти здесь: **/SK/** Spoločnosť Honeywell Fall Protection týmto vyhlasuje, že tento výrobok je v súlade so základnými požiadavkami a ďalšími príslušnými ustanoveniami nariadenia EÚ 2016/425 a všetkými ostatnými požiadavkami smernice EÚ. Úplné vyhlásenie o zhode možno nájsť na adrese:
/SL/ Honeywell Fall Protection s tem izjavlja, da je ta izdelek skladen s ključnimi zahtevami in drugimi relevantnimi določili Uredbe EU 2016/425 in vsemi drugimi zahtevami direktive EU. Celotno izjavo o skladnosti lahko najdete na: **/SV/** Härmed förklarar Honeywell Fall Protection att denna produkt i alla väsentliga avseenden uppfyller de krav och föreskrifter som uppställts enligt Förordning EU 2016/425 och andra EG-direktiv. En komplett försäkran om överensstämmelse finns på: **/TR/** Honeywell Düşme Önleyici Tertibat işbu belgede bu ürünün AB Yönetmeliği 2016/425'in temel gerekliliklerine ve diğer ilgili hükümlerine ve diğer tüm AB yönergesi gerekliliklerine uygun olduğunu beyan eder. Tam uygunluk beyanı adresinde mevcuttur.

https://doc.honeywellsafety.com

Honeywell
COMBISAFE®

COMBISAFE International Ltd
Safety Centre, Cheaney Drive, Grange Park
Northampton UK-NN4 5FB

Tel.: +44 (0)160 4 660600, Fax: +44 (0)160 4 662960
info@combisafe.com, www.combisafe.com