Honeywell

Thor™ VM3A

Ordenador con soporte para vehículo

Desarrollado por Android™

Guía de inicio rápido

VM3A-ES-QS-01 Rev B
12/21

Listo para usar

Asegúrese de que la caja de envío contiene los siguientes elementos:

- Thor VM3A ordenador con soporte para vehículo (Modelo VM3AL0N)
- Ficha reglamentaria

Si solicitó accesorios adicionales para su ordenador, verifique que también estén incluidos con el pedido. Conserve el embalaje original en caso de que necesite enviar para reparar el ordenador.

Características del ordenador

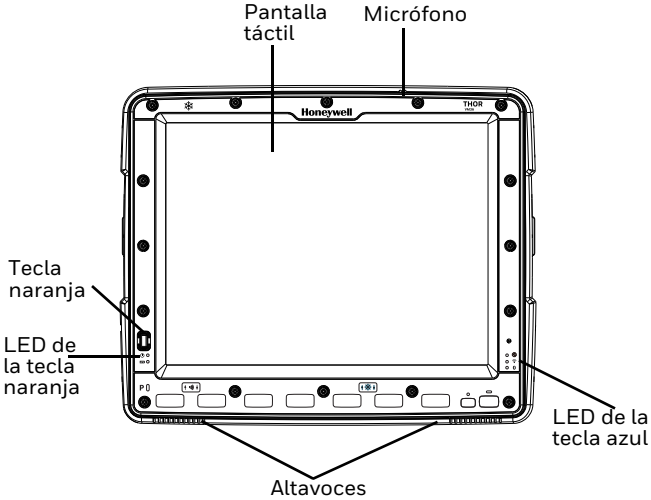

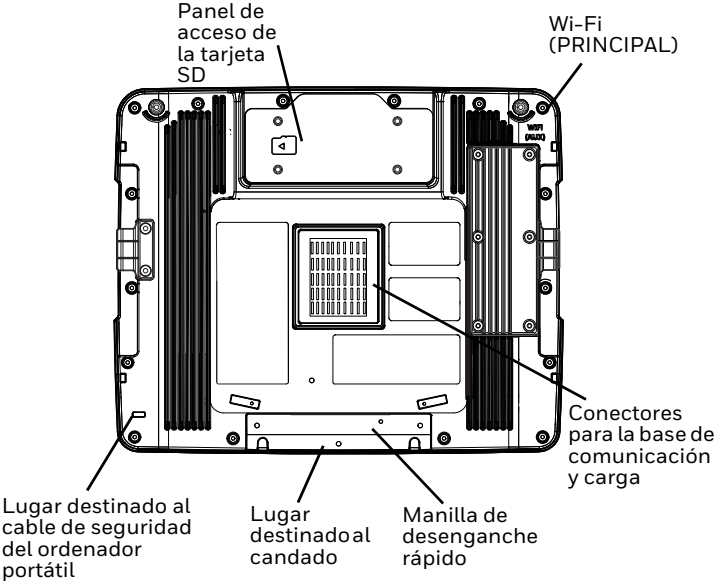
Panel de acceso de la tarjeta SD
Wi-Fi (PRINCIPAL)
WIFI (AUX)
Conectores para la base de comunicación y carga
Lugar destinado al cable de seguridad del ordenador portátil
Lugar destinado al candado
Manilla de desenganche rápido

Características de la base de acoplamiento

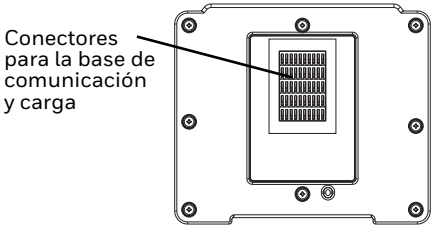

Base de acoplamiento estándar

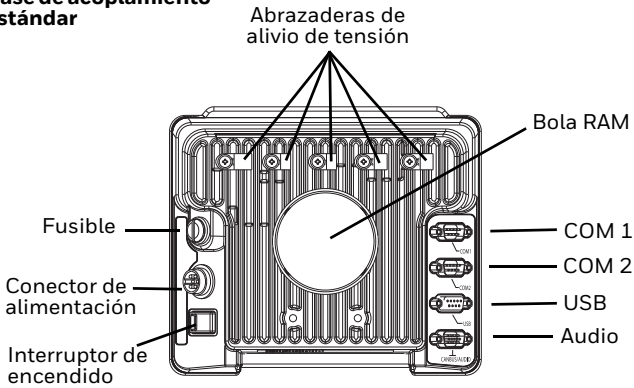

Base de acoplamiento mejorada

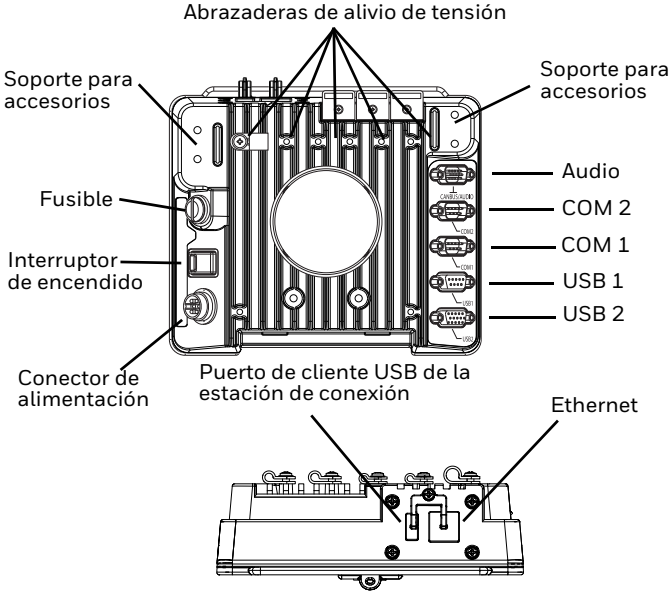

Instalación en Vehículo

El Thor VM3A debe fijarse en un área del vehículo donde:

- No obstruya la visión del conductor o el funcionamiento seguro del vehículo.
- Esté protegido contra la lluvia o las inclemencias del tiempo.
- Esté protegido contra concentraciones extremadamente altas de polvo o escombros arrastrados por el viento.
- Un usuario sentado en el asiento del conductor pueda acceder fácilmente a él mientras el vehículo no está en funcionamiento.

Para montar el VM3A utilizando un sistema de montaje:

1. Conecte la base RAM al vehículo (bola RAM, abrazadera RAM, placa RAM, etc.).

Bola RAM

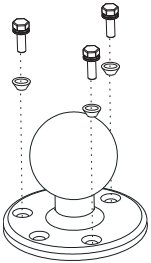

Abrazadera

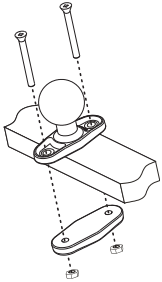

Placa RAM

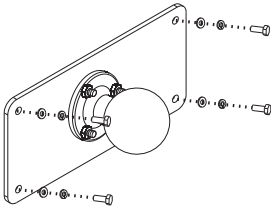

2. Fije la bola RAM a la base de acoplamiento inteligente.

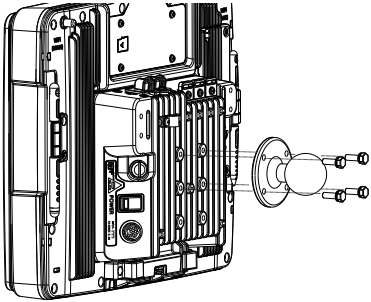

3. Fije el conjunto VM3A a la base RAM usando un brazo RAM y apriete la perilla en el brazo RAM.

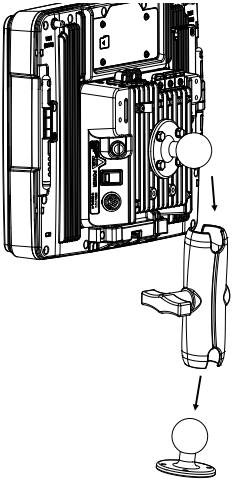

Para obtener detalles acerca del montaje, consulte la guía de usuario disponible en sps.honeywell.com.

Conexión del cable de alimentación para Vehículos de 12-48 V CC (Conexión directa de 10-60 VCC)

Note: Consulte la guía de usuario de Thor VM3A disponible en sps.honeywell.com *para obtener información acerca de otras conexiones de alimentación.*

Precaución: La instalación solo debe ser llevada a cabo por personal de mantenimiento con formación.

Advertencia: Requisitos de fusibles

Para lograr una instalación correcta y segura, es necesario que el cable de alimentación de entrada esté conectado a un circuito con fusibles en el vehículo. Si la conexión de suministro se establece directamente desde la batería, el fusible debe instalarse en el terminal positivo a una distancia máxima de 5 pulgadas (12.7 cm) del terminal positivo (+) de la batería.
El circuito con fusibles requiere un fusible de retardo de tiempo máximo (fusible retardado) con una clasificación de corriente como se indica a continuación.

- Para una entrada de 12 VCC, use un fusible retardado de 10 A que tenga un voltaje de CC superior a 12 VCC.
- Para una entrada de 24 VCC, use un fusible retardado de 6A que tenga un voltaje de CC superior a 24 VCC.
- Para una entrada de 36 VCC, use un fusible retardado de 4A que tenga un voltaje de CC superior a 36 VCC.
- Para una entrada de 48 VCC, use un fusible retardado de 3A que tenga un voltaje de CC superior a 48 VCC.

Note: Para Norteamérica, se debe usar un fusible con certificación UL.

Enrutamiento del cable de alimentación

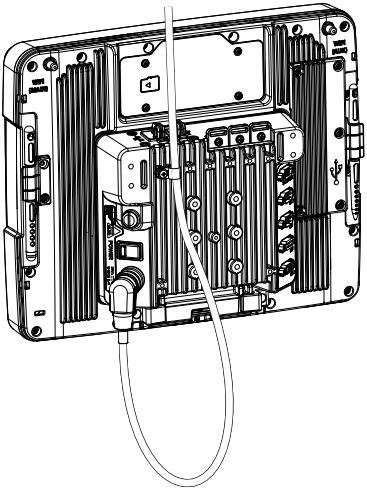

Diagrama de cableado del cable de alimentación con ángulo recto y 6 cables

Enrolle los cables rojo y rojo/blanco y enrolle los cables negro y negro/blanco antes de conectarlos a la alimentación del vehículo.

Conecte el cable verde a la masa del vehículo:

Precaución: **En el caso de vehículos alimentados por batería, el cable verde debe estar conectado a la masa del chasis del vehículo.**

Precaución: **En el caso de los vehículos alimentados por motor de combustión interna, el cable verde está conectado a la masa del chasis del vehículo que también puede ser terminal negativo de la batería.**

Color del cable	Conexión
Rojo	CC + (10-60 VCC)
Rojo/Blanco	CC + (10-60 VCC)
Negro	CC -
Blanco/Negro	CC -
Verde	Tierra
Azul	Entrada de detección de la ignición (opcional) Consulte la guía de usuario de Thor VM3A, disponible en sps.honeywell.com, para obtener información adicional acerca del control de la ignición.

Vehículo Conexión de alimentación directa de 10-60 V CC

1. El VM3A no se debe montar en la base de acoplamiento. El interruptor de encendido de la base de acoplamiento debe estar *desconectado*. El cable de alimentación debe estar DESENCHUFADO de la base de acoplamiento.
2. Cuando vaya a comprobar los requisitos de fusibles, conecte el cable de alimentación tan cerca como sea posible de los terminales de batería del vehículo (si usa alimentación no conmutada).
3. Utilice los medios de sujeción eléctricos y mecánicos adecuados para terminar el cable. Los terminales eléctricos «engarzados» de tamaño adecuado son un método de terminación aceptado. Seleccione conectores eléctricos dimensionados para usar con conductores 20AWG ($0{,}81 mm^2$).

4. Consulte los colores y las conexiones de los cables en los siguientes diagramas de cableado:

- Diagrama del cableado del control de la ignición
  Si se dispone de alimentación de vehículo conmutada, se puede conectar el cable de encendido. El VM3A se encenderá cuando se encienda el vehículo.

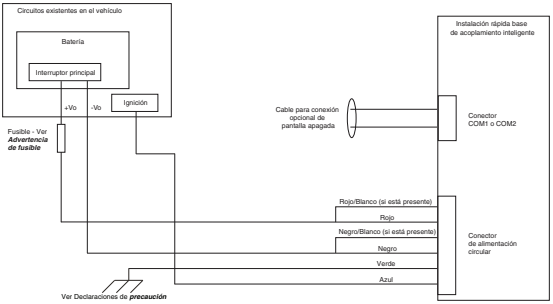

- Diagrama del control de encendido automático y del control manual

  El cable de encendido debe dejarse desconectado.

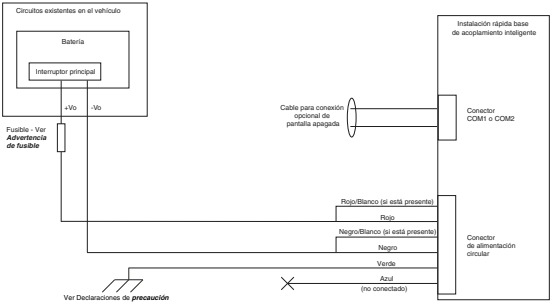

Precaución: **Para vehículos alimentados por batería:**
El cable rojo y rojo/blanco trenzados juntos al terminal positivo de la batería.
El cable negro y blanco/negro trenzado junto al terminal negativo de la batería.
Cable verde conectado a la masa del chasis del vehículo.

Precaución: **Para vehículos con motores de combustión interna:**
El cable rojo y rojo/blanco trenzados juntos al terminal positivo de la batería.
El cable negro y blanco/negro trenzado junto al terminal negativo de la batería.
Cable verde conectado a la masa del chasis del vehículo, que también puede ser terminal negativo de la batería.

5. Guíe el cable de la manera más corta posible eliminando cualquier cable sobrante y asegúrese de que el cable no interfiera con el funcionamiento del vehículo. El cable está clasificado para una temperatura máxima de 221 °F (105 °C). El cable debe protegerse contra las superficies que excedan esta temperatura, el daño físico causado por las piezas móviles y los productos químicos o el aceite que deterioren el aislamiento. Evite las curvas cerradas. El cable de alimentación es menos flexible en entornos de baja temperatura.
6. Asegure el cable a la estructura del vehículo a intervalos de aproximadamente un pie (30 cm), teniendo cuidado de no apretar demasiado los conductores.
7. Conecte el extremo del conector estanco del cable de alimentación al conector de alimentación de la base de acoplamiento alineando las patas del conector con el conector de alimentación. A continuación, empuje hacia abajo el conector estanco y gírelo para fijarlo firmemente.
8. Asegure el cable de alimentación al VM3A utilizando las abrazaderas del cable de alivio de tensión.
9. Coloque el VM3A en la base de acoplamiento.
10. Si utiliza la función de apagado de pantalla, instale la caja o el interruptor de apagado de pantalla. (Consulte la guía de usuario de Thor VM3A, disponible en sps.honeywell.com, para obtener información adicional acerca de la caja del apagado de pantalla.)
11. Presione el interruptor de encendido ubicado en la parte posterior de la base de acoplamiento.

12. Pulse el botón de encendido ubicado en la parte delantera del VM3A.
13. Configure el comportamiento del encendido automático.

Reiniciar el ordenador

Es posible que deba reiniciar el ordenador para restablecer su funcionamiento cuando una aplicación deja de responder al sistema o el ordenador parece estar bloqueado.

1. Mantenga presionado el botón de **encendido** hasta que aparezca el menú de opciones.
2. Seleccione **Restart** (Reiniciar).

Para reiniciar el ordenador si la pantalla táctil no responde:

- Mantenga presionado el botón de **encendido** durante aproximadamente 8 segundos hasta que el ordenador se reinicie.

Note: Para obtener información sobre las opciones de restablecimiento avanzadas, consulte la guía de usuario.

Soporte

Para buscar una solución en nuestra base de conocimientos o iniciar sesión en el portal de soporte técnico e informar de un problema, vaya a honeywell.com/PSStechnicalsupport.

Documentación de usuario

Para obtener la guía del usuario y otra documentación, vaya a sps.honeywell.com.

Garantía limitada

Para obtener información sobre la garantía, vaya a sps.honeywell.com y haga clic en **Support > Warranties** (Soporte > Garantías).

Patentes

Para obtener información sobre patentes, consulte www.hsmpats.com.

Marcas registradas

Android es una marca registrada de LLC.

Disclaimer

Honeywell International Inc. (“HII”) reserves the right to make changes in specifications and other information contained in this document without prior notice, and the reader should in all cases consult HII to determine whether any such changes have been made. The information in this publication does not represent a commitment on the part of HII.

HII shall not be liable for technical or editorial errors or omissions contained herein; nor for incidental or consequential damages resulting from the furnishing, performance, or use of this material. HII disclaims all responsibility for the selection and use of software and/or hardware to achieve intended results.

This document contains proprietary information that is protected by copyright. All rights are reserved. No part of this document may be photocopied, reproduced, or translated into another language without the prior written consent of HII.

Copyright © 2018-2021 Honeywell International Inc.
All rights reserved.